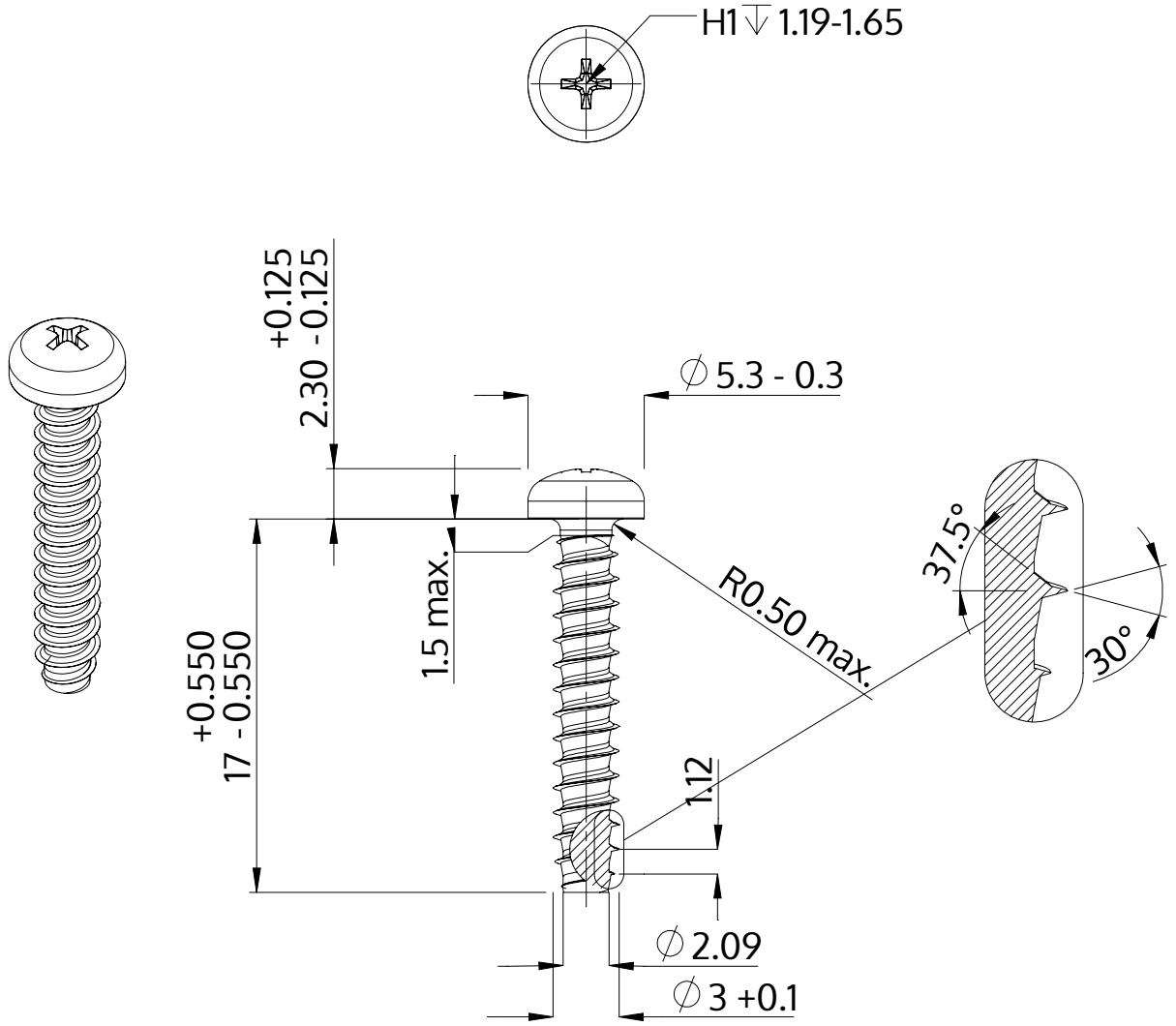

Beschreibung	STP32 3.0x17.0 - H1
Werkstoff	Edelstahl A2
Oberfläche	blank, gebeizt und passiviert
Gewicht	0.853 kg / 1000 Stück

SCREWERK	**STP320300170E**	
Metrische Zeichnung A4	Skalierung 3:1	2024-10