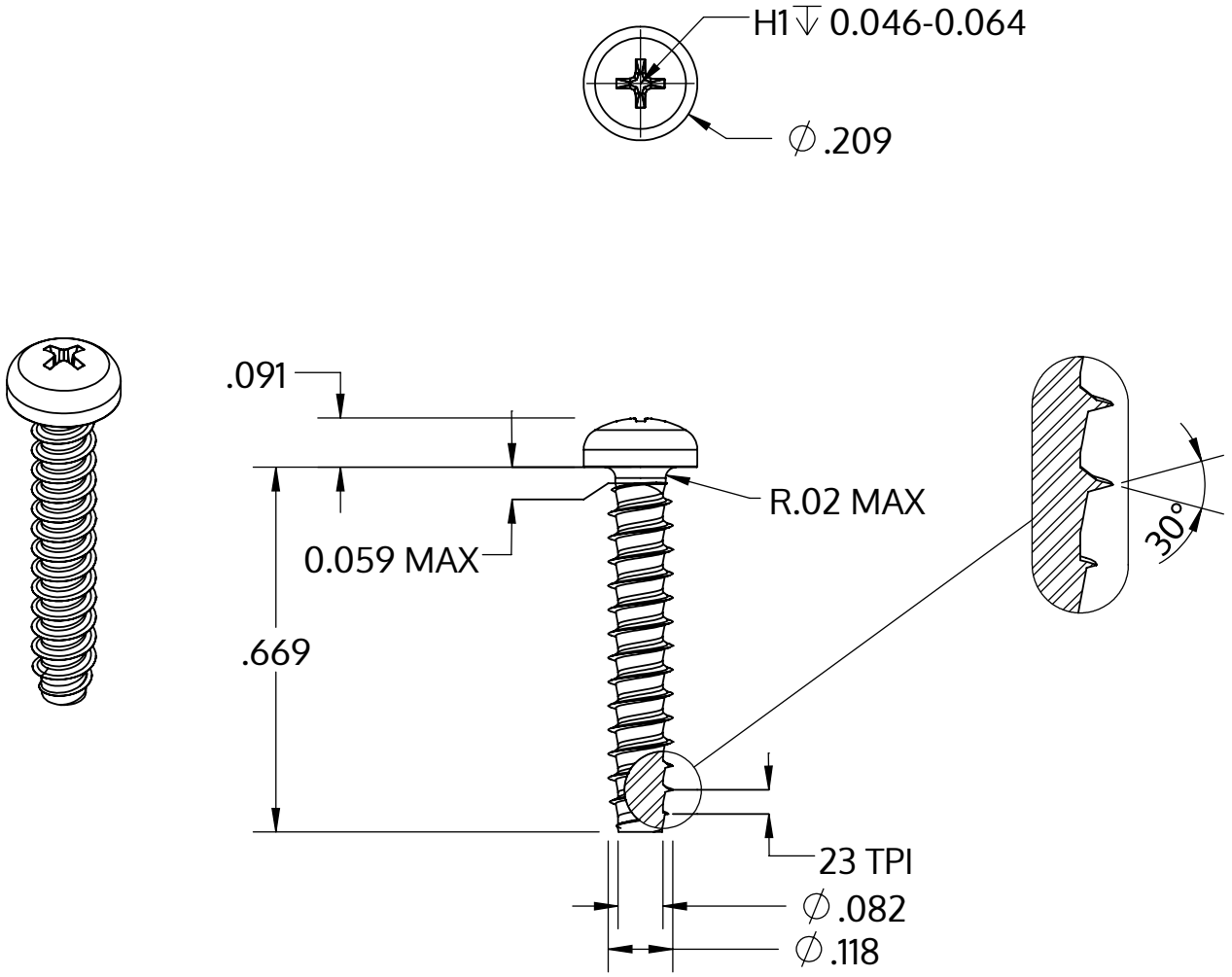

Metric size	M3 x 1.12 mm
US size (converted)	#4-23
	Tolerances [inch]
Length	+/- 0.021
Head diameter	+0 / -0.011
Head height	+/- 0.004
Thread diameter	+0.003 / -0

Descripción	STP32 3.0x17.0 - H1
Material	Acero Inoxidable
Superficie	Laminado brillante, barnizado y pasivado
Peso	0.853 kg / 1000 Piezas

SCREWERK	**STP320300170C**	
_Zoll Zeichnung Größe A	Escalada None:1	2024-04