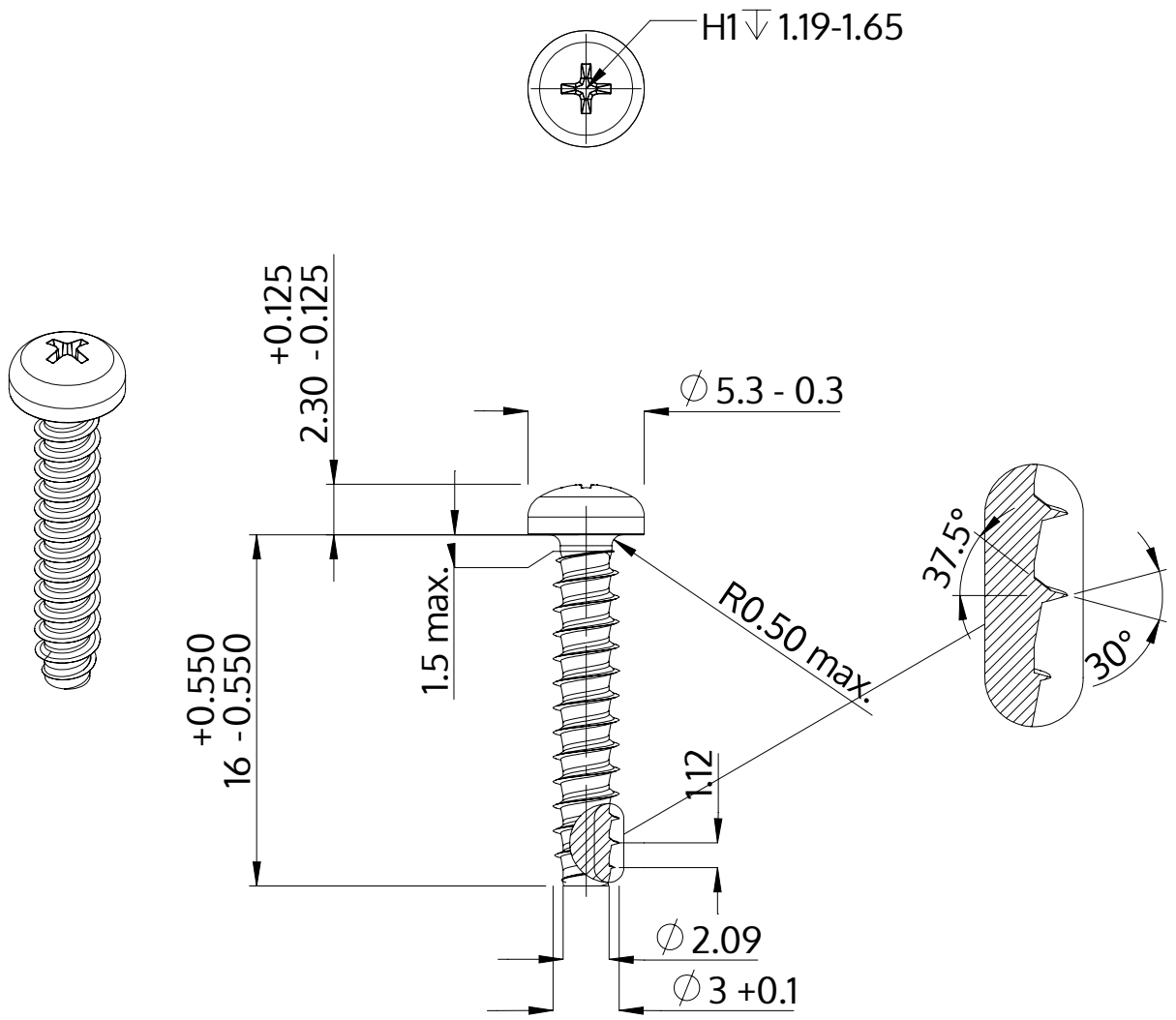

Açıklaması	STP32 3.0x16.0 - H1
Malzeme	Çelik, sertleştirilmiş
Kaplama	galvanizli 5-7 µm, temperliö mavi / şeffaf pasifleştirilmiştir
Ağırlık	0.819 kg / 1000 Adet

SCREWERK	**STP320300160S**	
Metrik çizim A4	Ölçeklendirme 3:1	2024-10