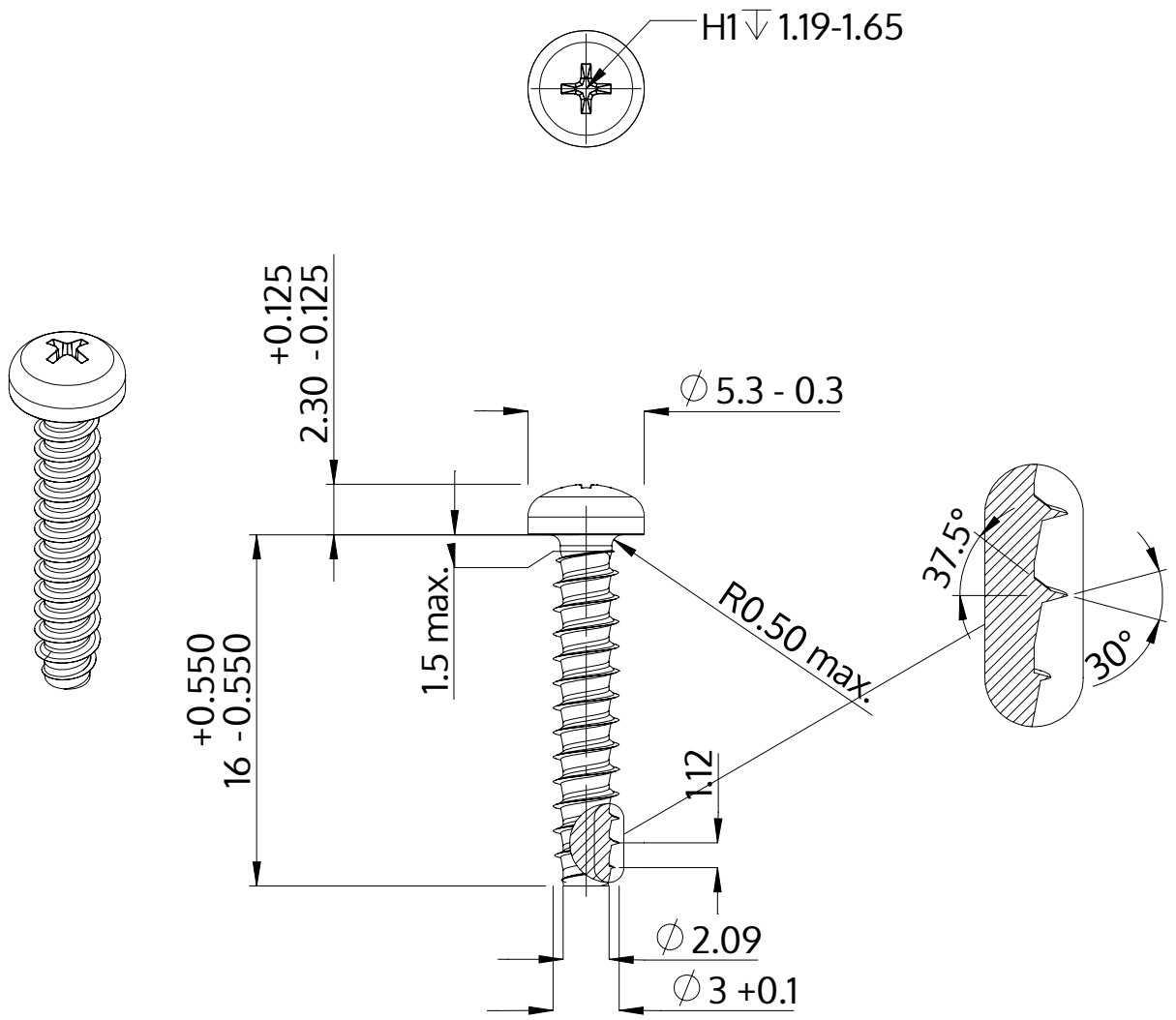

Beschreibung	STP32 3.0x16.0 - H1
Werkstoff	Edelstahl A4
Oberfläche	blank, gebeizt und passiviert
Gewicht	0.819 kg / 1000 Stück

SCREWERK	**STP320300160C**	
Metrische Zeichnung A4	Skalierung 3:1	2024-10