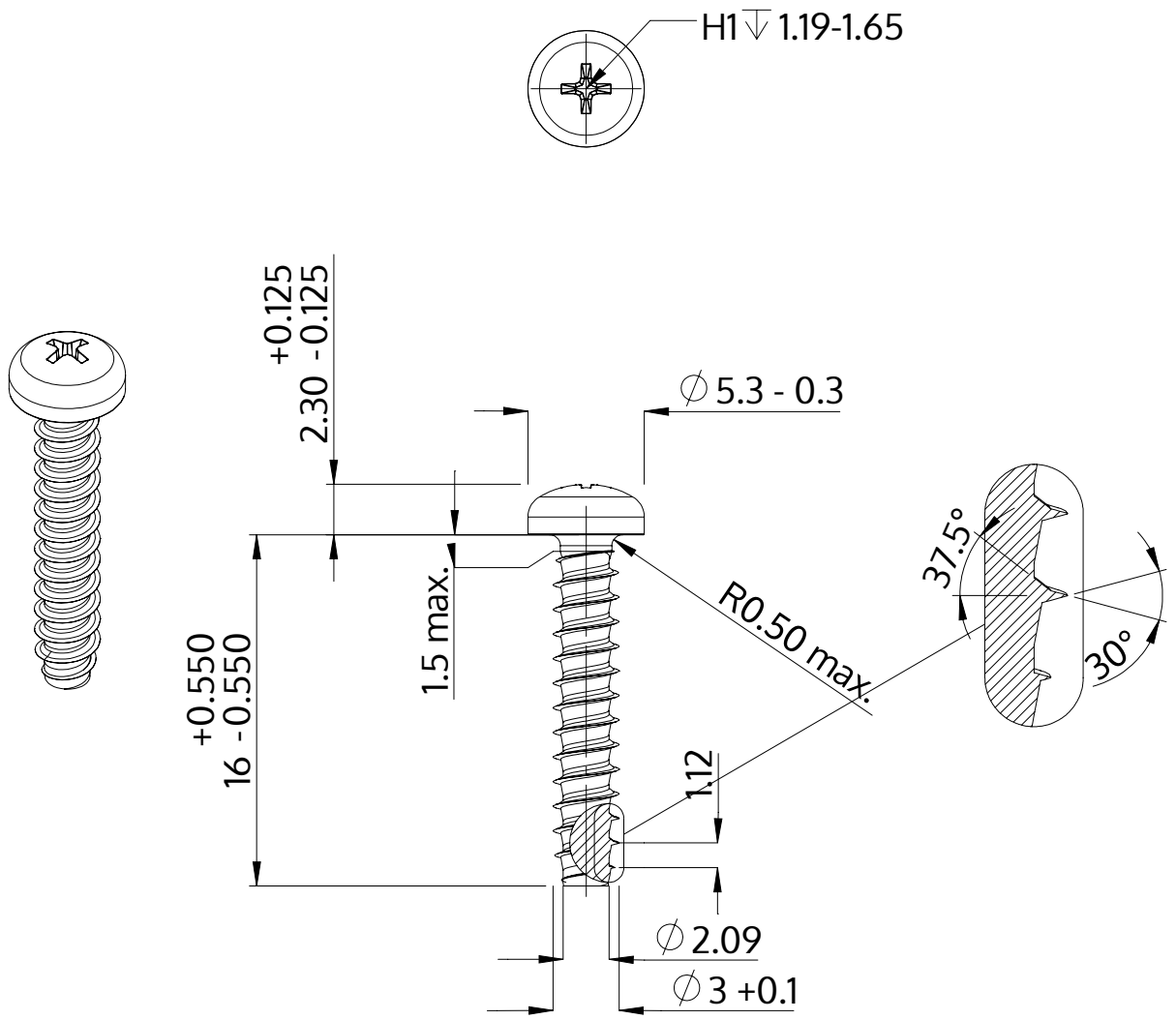


| | |
|---|---|
| Popis | STP32 3.0x16.0 - H1 |
| Materiál | Nerezová ocel A4 |
| Povrch | holá, mořená a pásová ocel |
| Hmotnost | 0.819 kg / 1000 Kus |

| | | |
|---|---|---|
| SCREWERK | **STP320300160C** | |
| Metric výkres A4 | Měřítko 3:1 | 2024-10 |