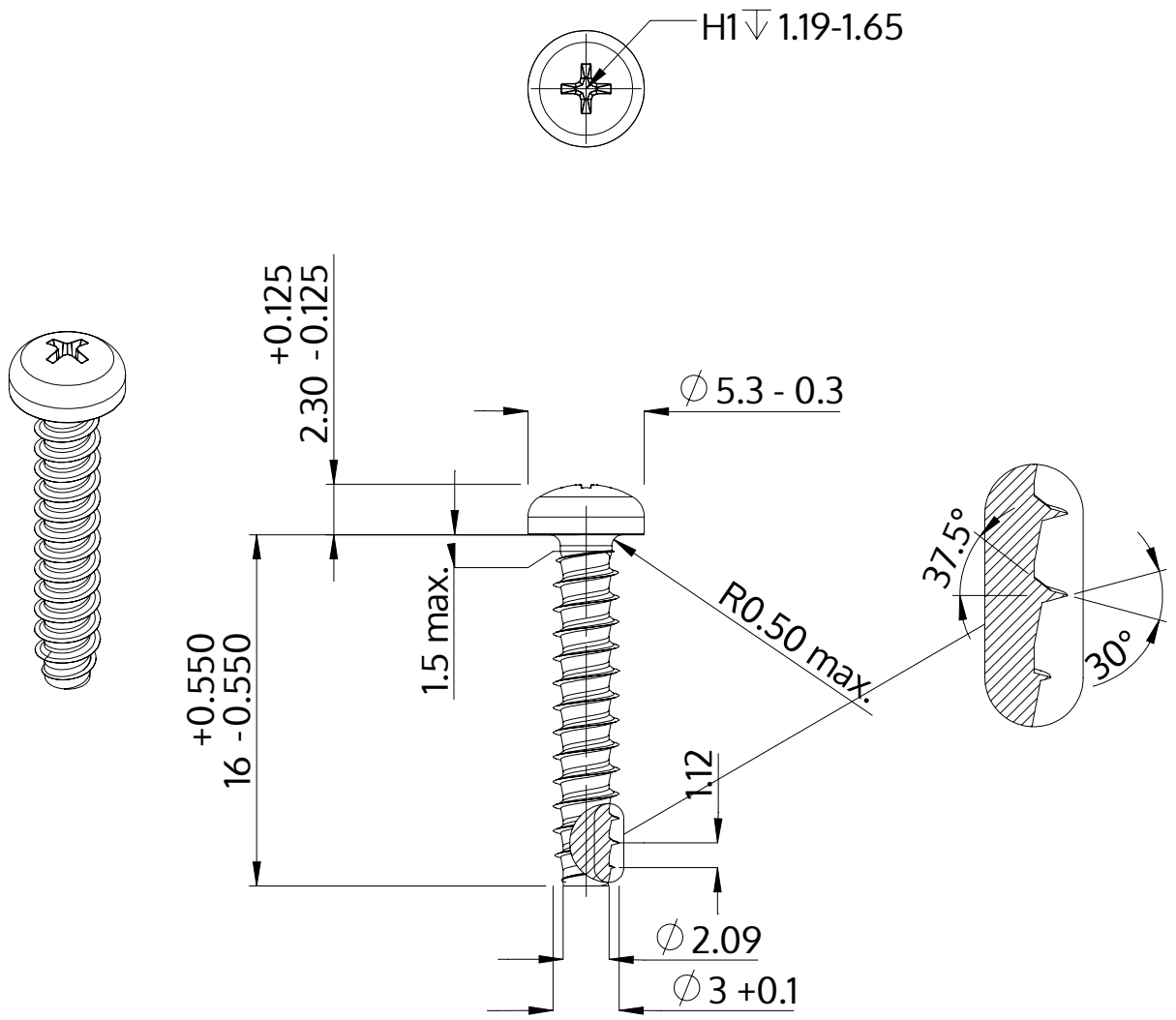

Описание	STP32 3.0x16.0 - H1
Материал	неръждаема стомана A4
Повърхност	гланциран, полиран, пасиваран
Тегло	0.819 kg / 1000 Бройка

SCREWERK	**STP320300160C**	
Метричен дизайн A4	Мащаб None:1	2024-04