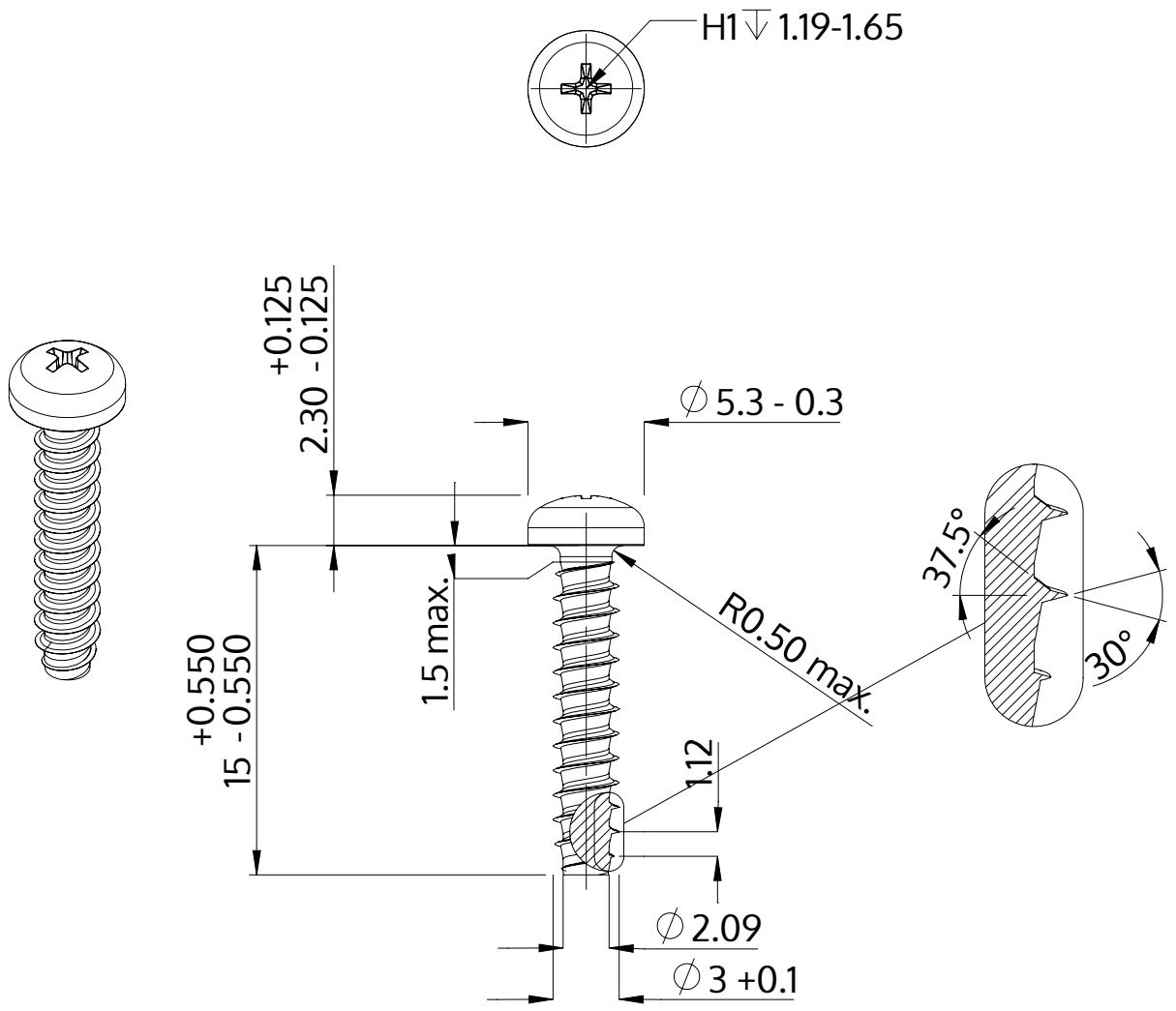

Descriere	STP32 3.0x15.0 - H1
Material	oţel inoxidabil A4
Exterior	neacoperit, murat și pasivat
Greutate	0.785 kg / 1000 unități

SCREWERK	**STP320300150C**	
Desen metric A4	Scalarea 3:1	2024-10