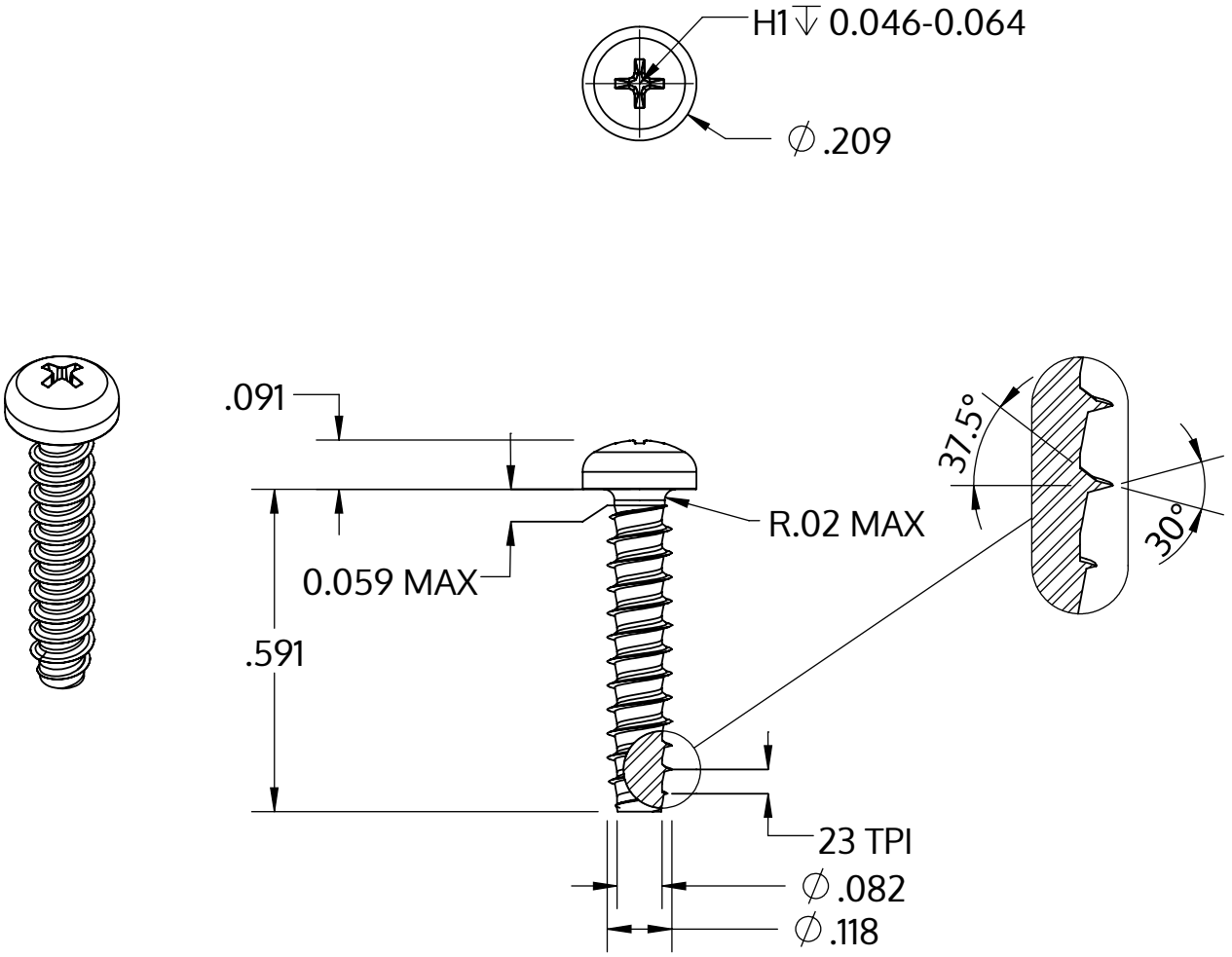

Metric size	M3 x 1.12 mm
US size (converted)	#4-23
	Tolerances [inch]
Length	+/- 0.021
Head diameter	+0 / -0.011
Head height	+/- 0.004
Thread diameter	+0.003 / -0

Descriere	STP32 3.0x15.0 - H1
Material	oţel inoxidabil A4
Exterior	neacoperit, murat și pasivat
Greutate	0.785 kg / 1000 unități

SCREWERK	**STP320300150C**	
_Zoll Zeichnung Größe A	Scalarea 3:1	2024-10