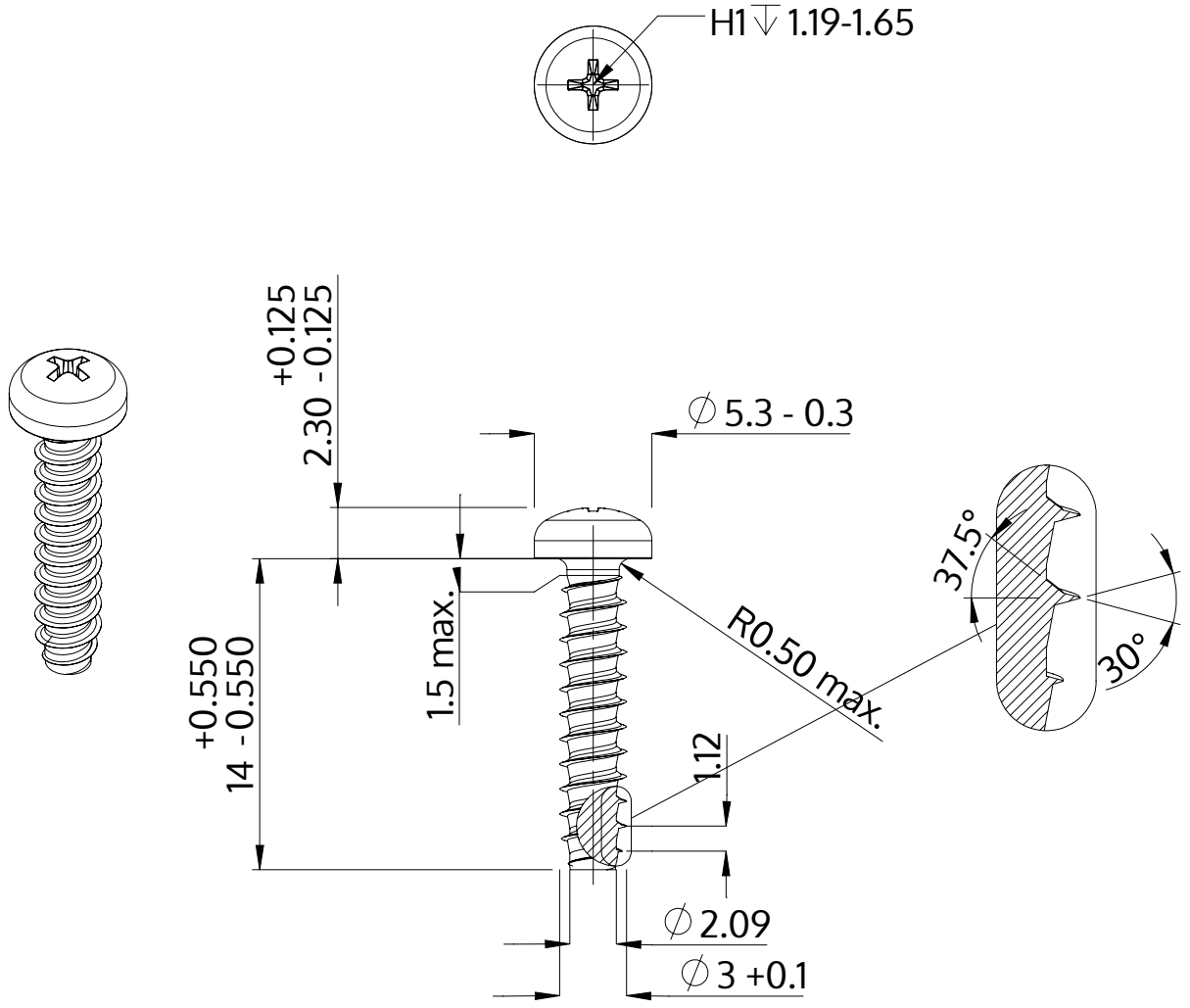

Descriere	STP32 3.0x14.0 - H1
Material	oțel, călit
Exterior	zincat 5-7 µm, recopt, pasivat transparent/albastru
Greutate	0.751 kg / 1000 unități

SCREWERK	**STP320300140S**	
Desen metric A4	Scalarea None:1	2024-04