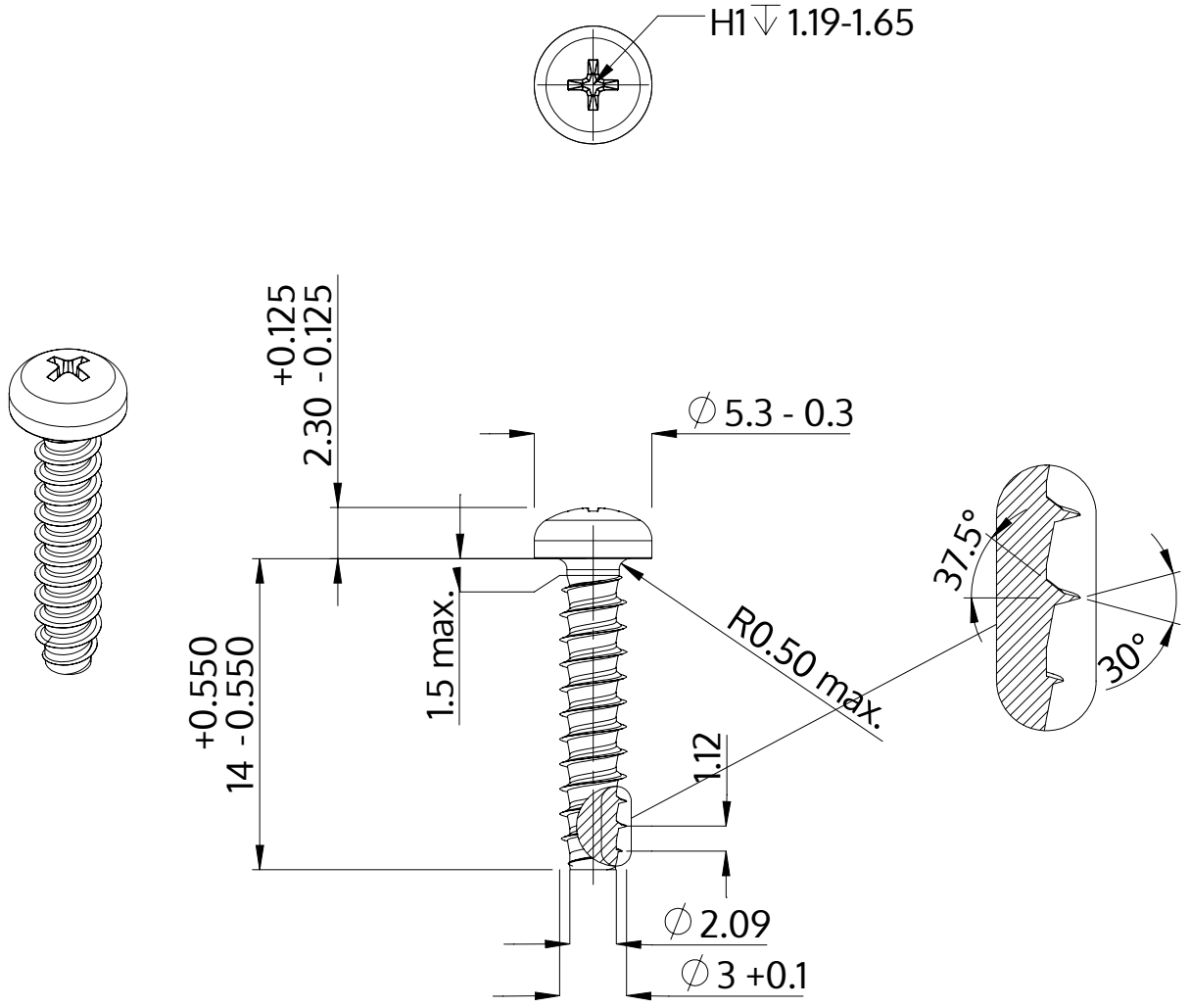

Açıklaması	STP32 3.0x14.0 - H1
Malzeme	Paslanmaz Çelik A2
Kaplama	Parlak, cilalanmış ve pasifleştirilmiştir
Ağırlık	0.751 kg / 1000 Adet

SCREWERK	**STP320300140E**	
Metrik çizim A4	Ölçeklendirme None:1	2024-04