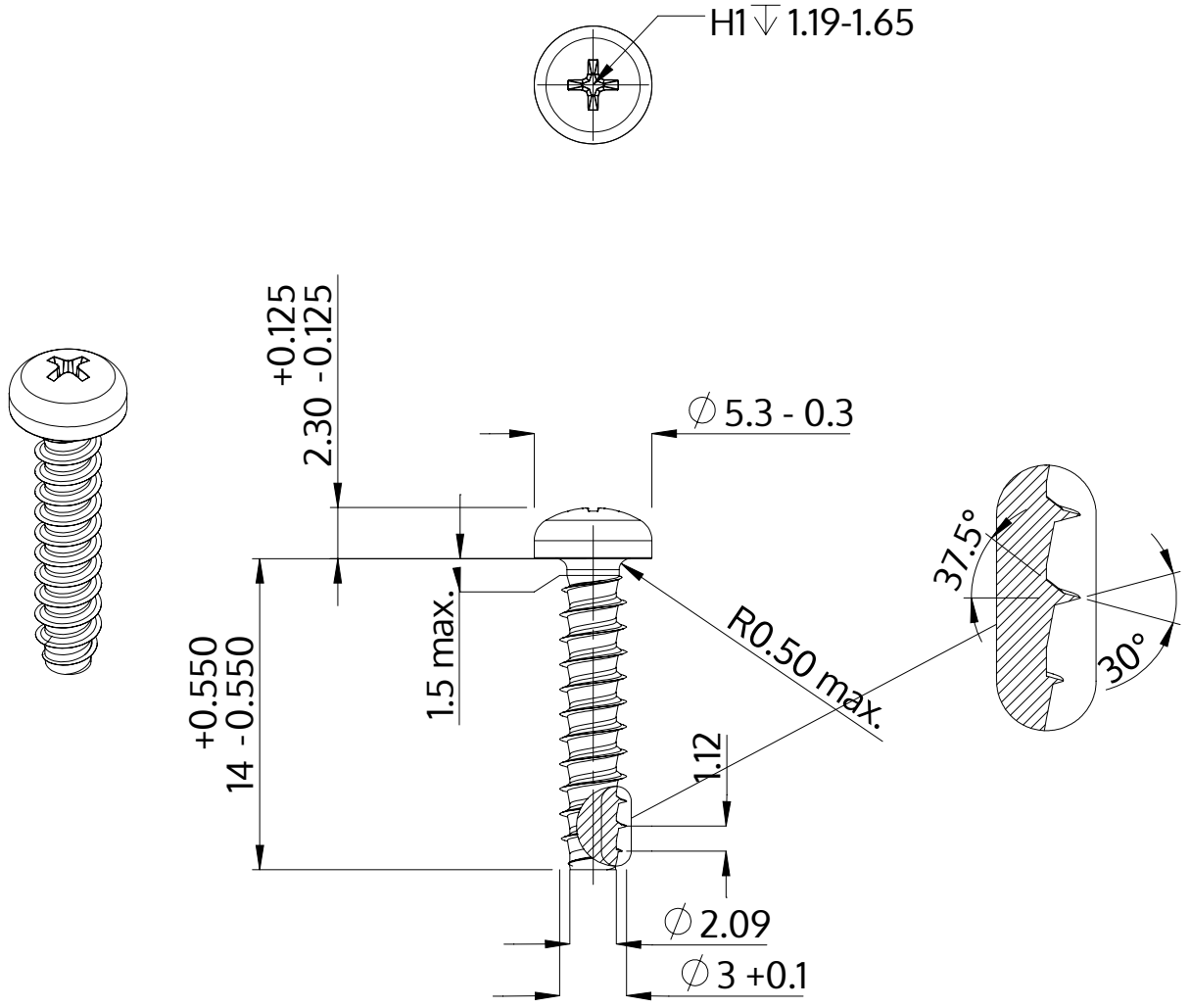

Description	STP32 3.0x14.0 - H1
Matière	acier inoxydable A2
Surface	brillant décapé et passivé
Poids	0.751 kg / 1000 Unité

SCREWERK	**STP320300140E**	
Dessin métrique A4	Redimensionner 3:1	2024-10