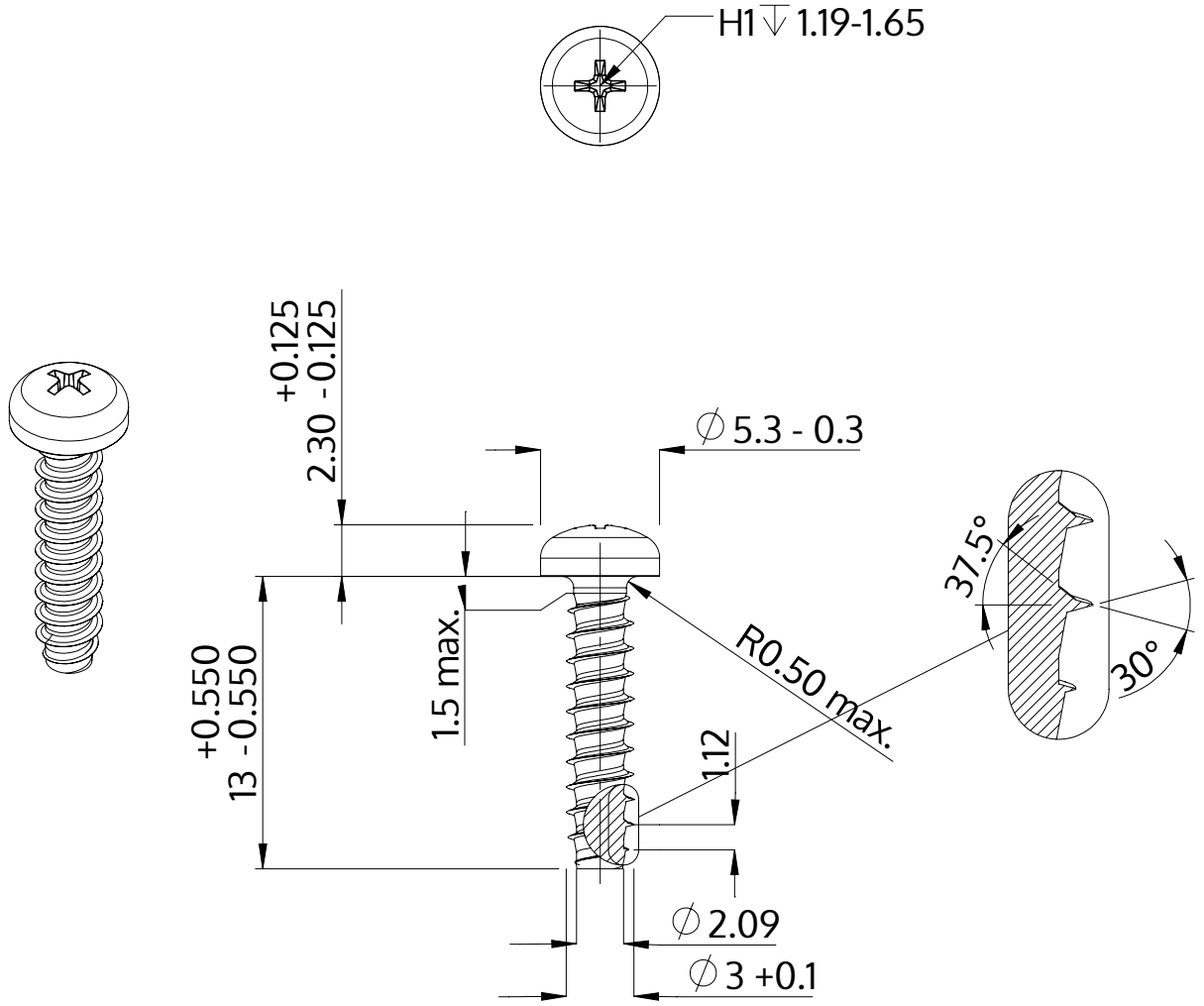

Beskrivelse	STP32 3.0x13.0 - H1
Materiale	Stål, forædlet
Overflade	ZnNi sort-passiveret, tempret, forseglet
Vægt	0.717 kg / 1000 stykke

SCREWERK	**STP320300130B**	
Metrisk tegning A4	Skalering 3:1	2024-10