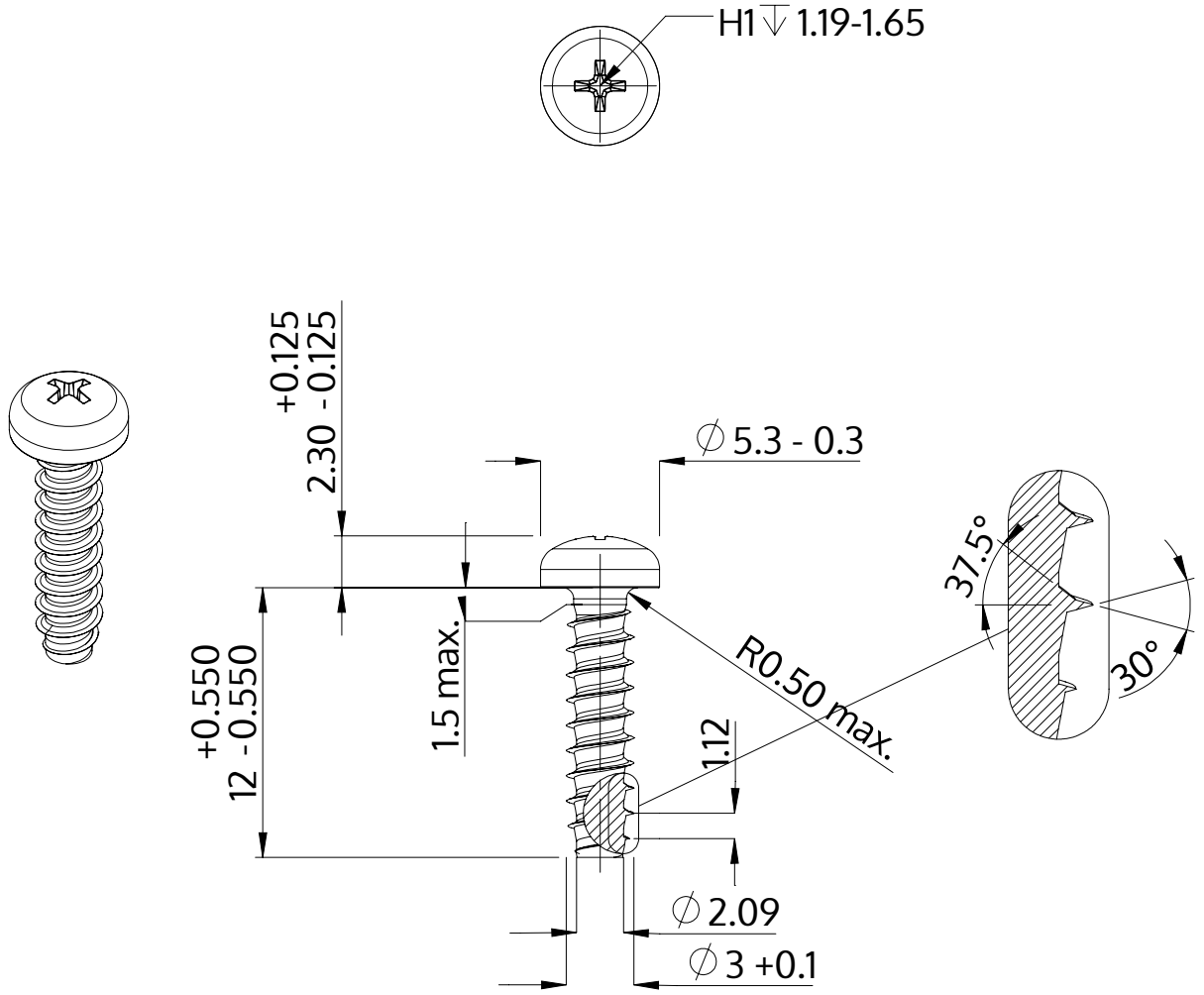

Açıklaması	STP32 3.0x12.0 - H1
Malzeme	Çelik, sertleştirilmiş
Kaplama	galvanizli 5-7 µm, temperliö mavi / şeffaf pasifleştirilmiştir
Ağırlık	0.683 kg / 1000 Adet

SCREWERK	**STP320300120S**	
Metrik çizim A4	Ölçeklendirme None:1	2024-04