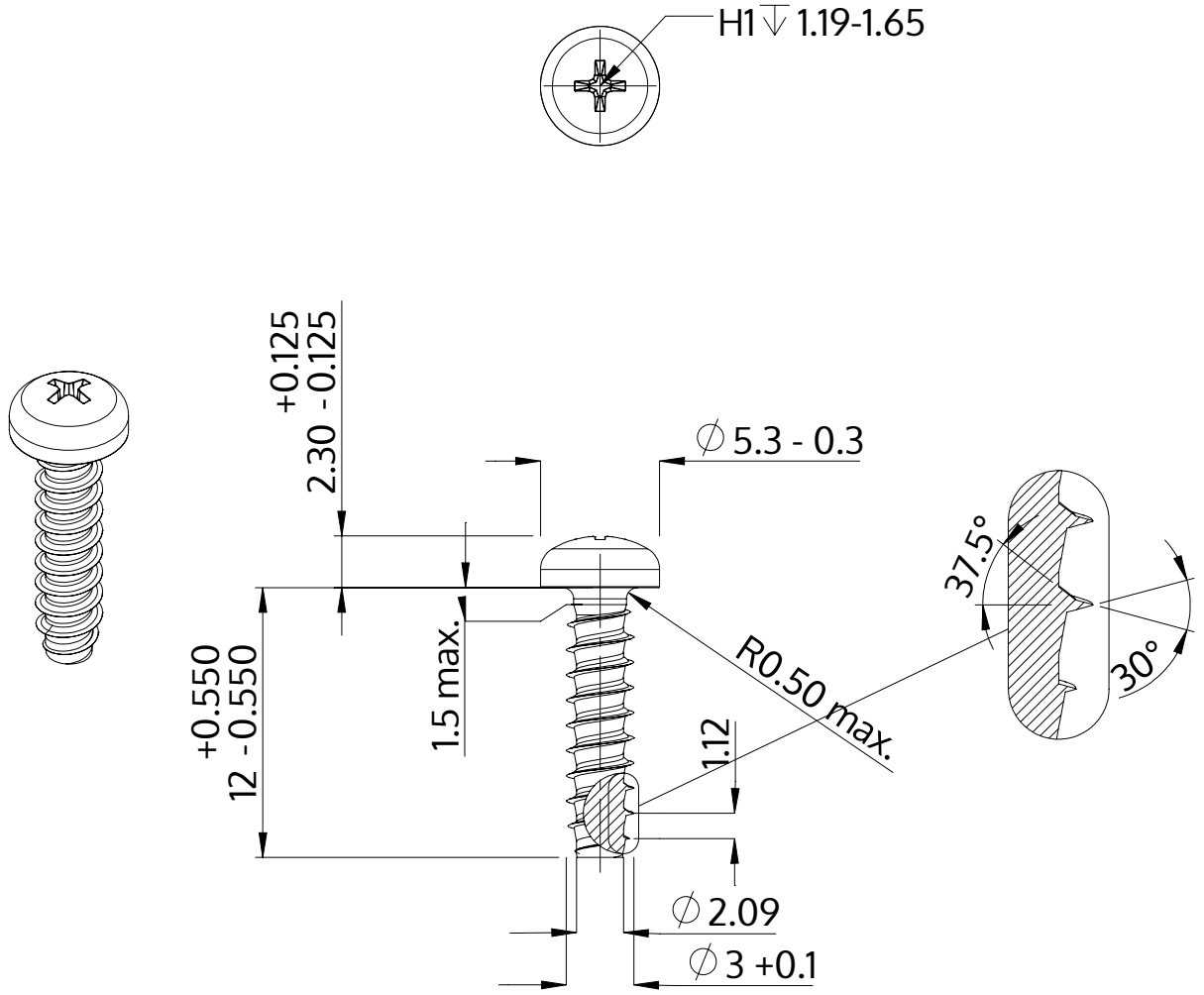

Beskrivning	STP32 3.0x12.0 - H1
Material	rostfritt stål A2
Yta	blank och passiviserad
Vikt	0.683 kg / 1000 styck

SCREWERK	**STP320300120E**	
Metrisk skiss A4	Skala 3:1	2024-10