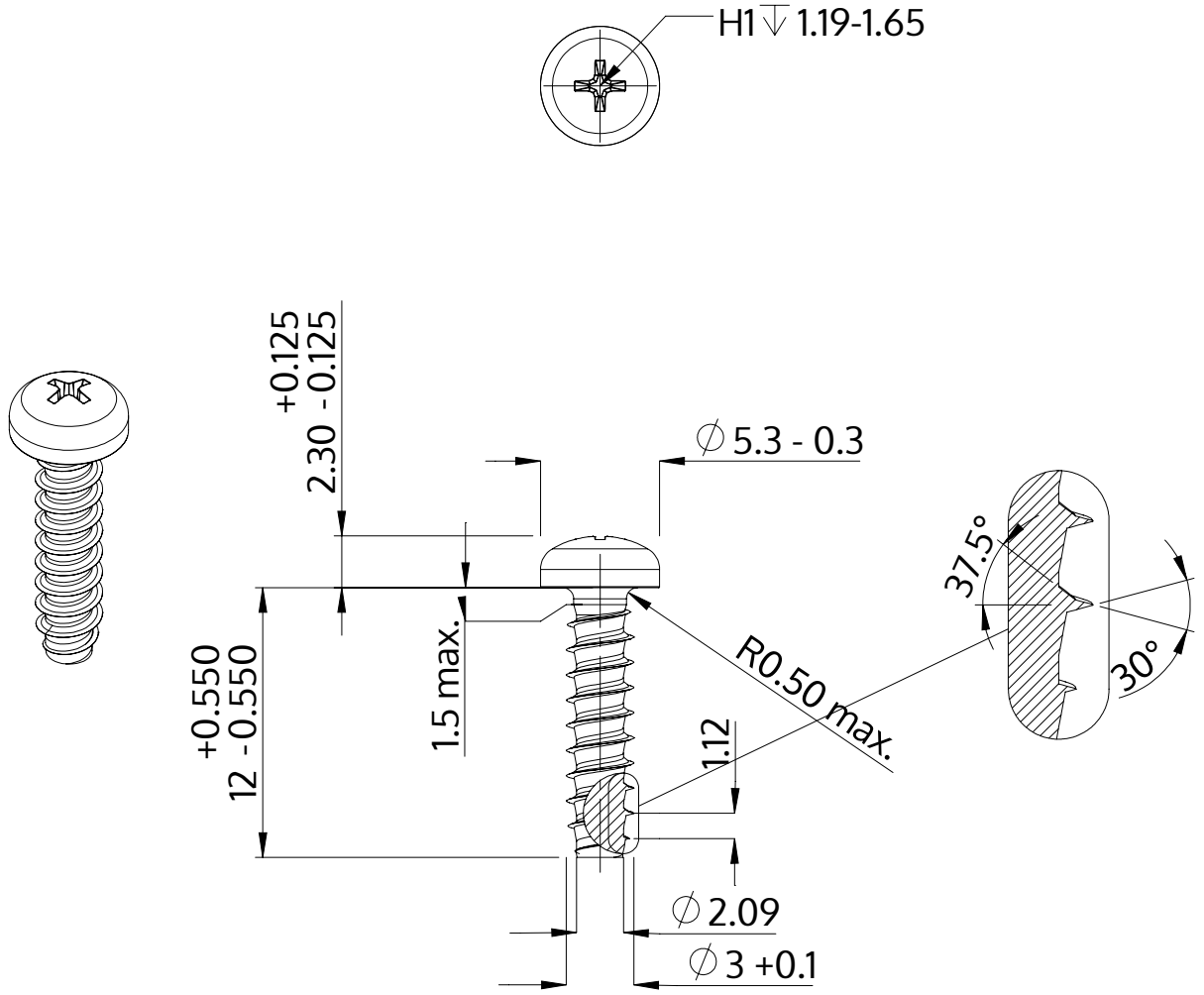

Popis	STP32 3.0x12.0 - H1
Materiál	Nerezová ocel A2
Povrch	holá, mořená a pásová ocel
Hmotnost	0.683 kg / 1000 Kus

SCREWERK	**STP320300120E**	
Metric výkres A4	Měřítko 3:1	2024-10