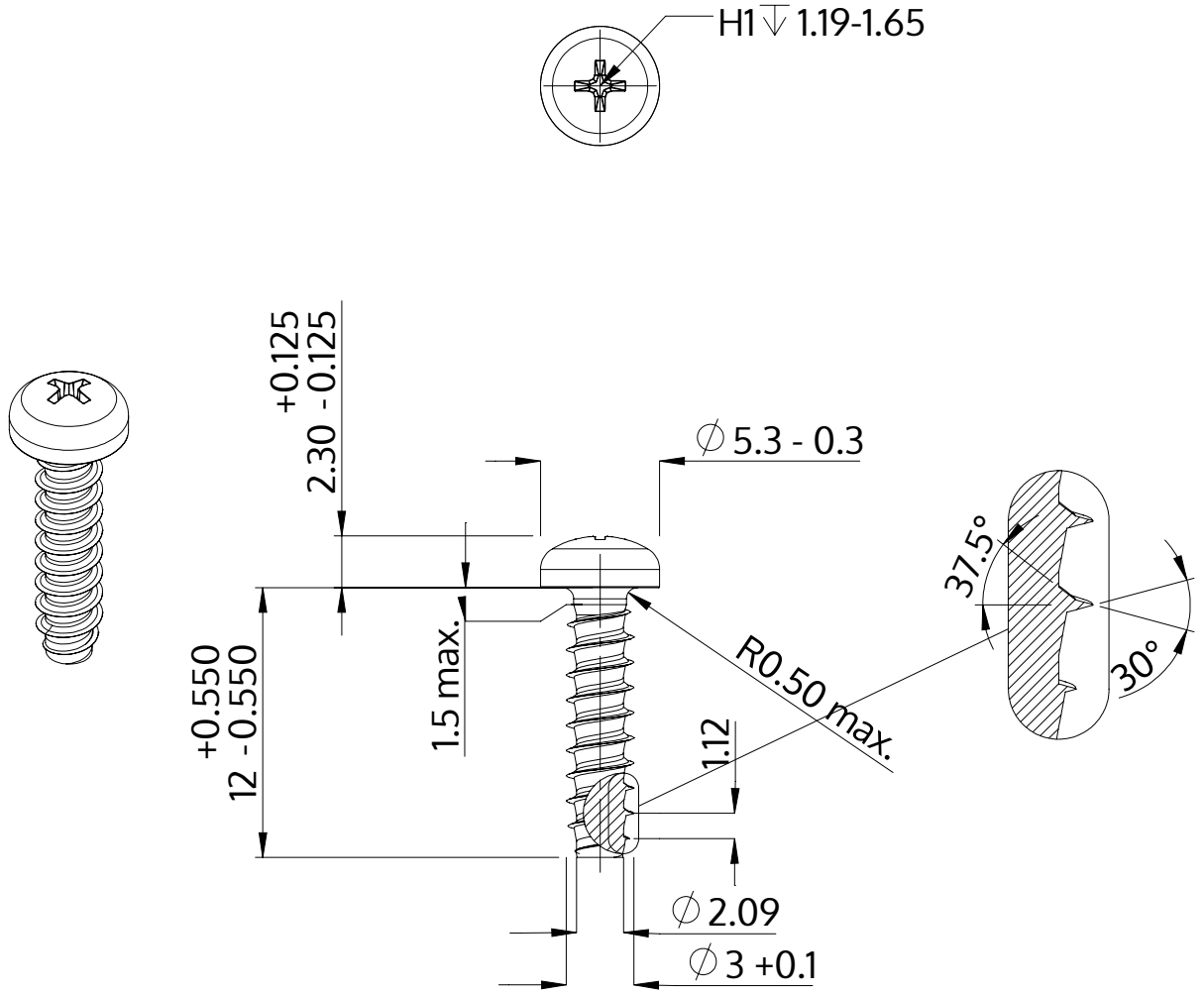

Описание	STP32 3.0x12.0 - H1
Материал	неръждаема стомана A2
Повърхност	гланциран, полиран, пасиваран
Тегло	0.683 kg / 1000 Бройка

SCREWERK	**STP320300120E**	
Метричен дизайн A4	Мащаб 3:1	2024-10