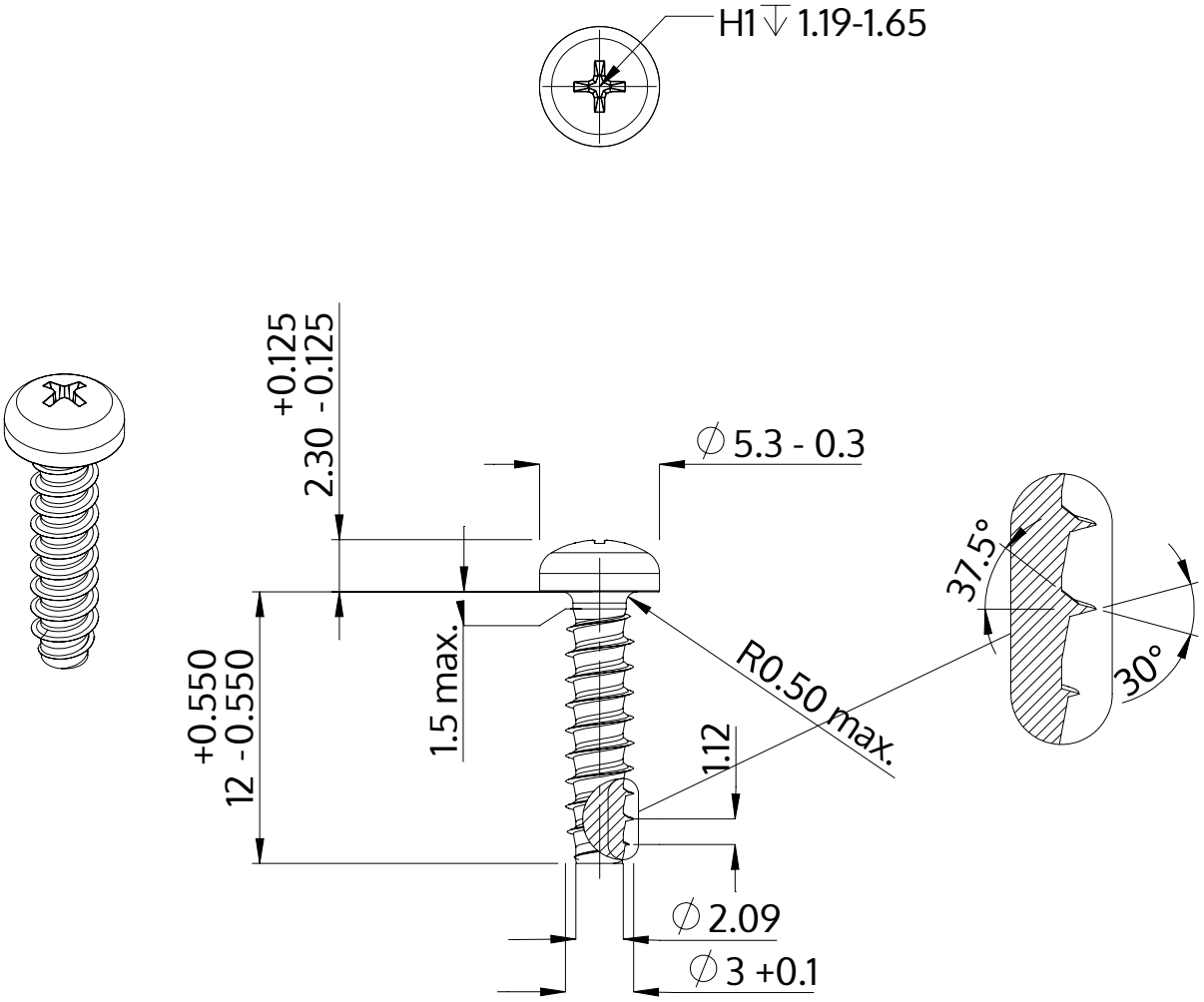

Описание	STP32 3.0x12.0 - H1
Материал	Нержавеющая сталь A4
Поверхность	Светлый отжиг и пассивация
Вес	0.683 kg / 1000 Штука

SCREWERK	**STP320300120C**	
Метрический чертеж A4	Шкала 3:1	2024-10