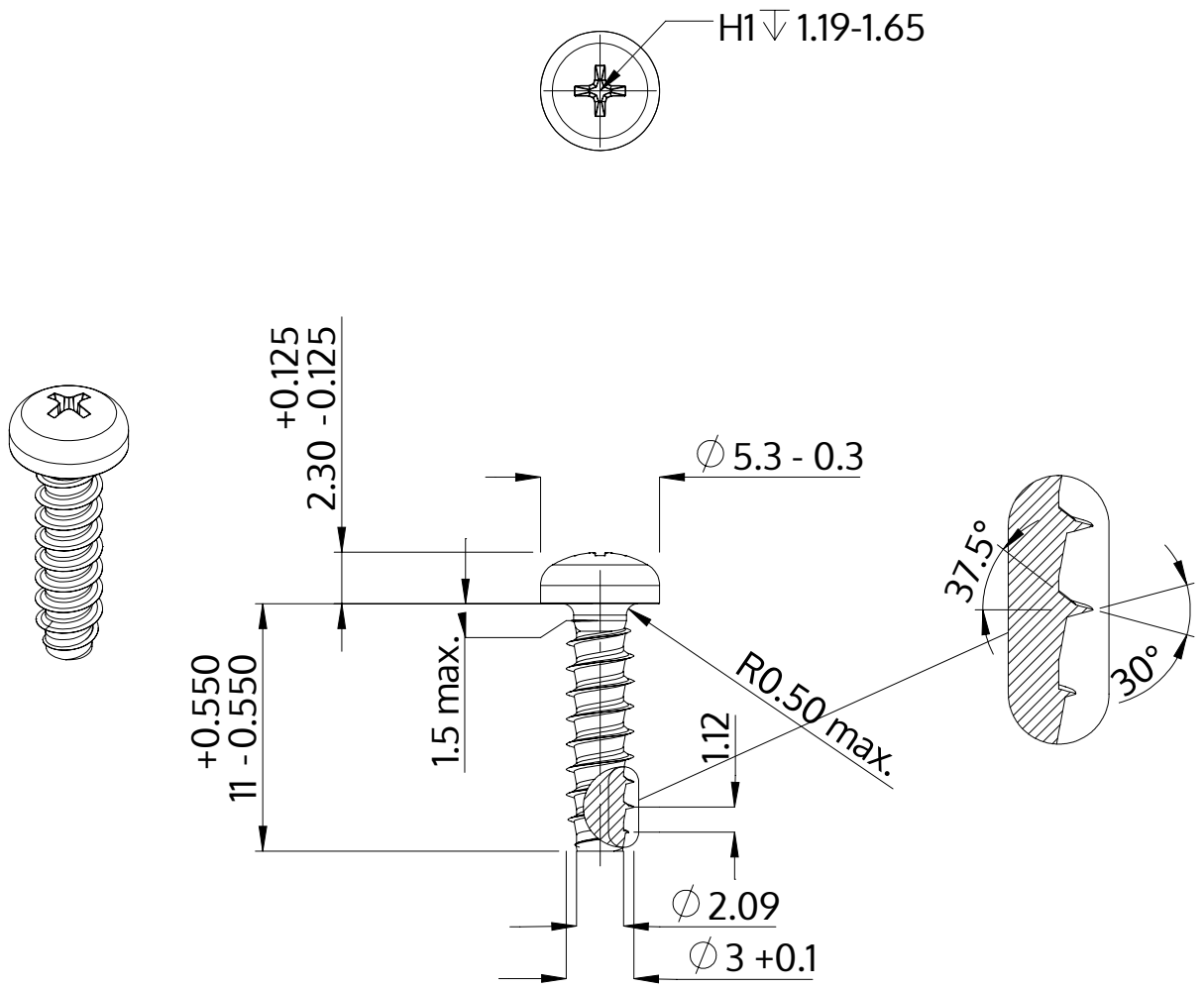

Opis	STP32 3.0x11.0 - H1
Materiał	Stal szlachetna A4
Powierzchnia	Prosta, bejcowana i pasywowana
Waga	0.649 kg / 1000 sztuk

SCREWERK	**STP320300110C**	
Rysunek metryczny A4	Skala 3:1	2024-10