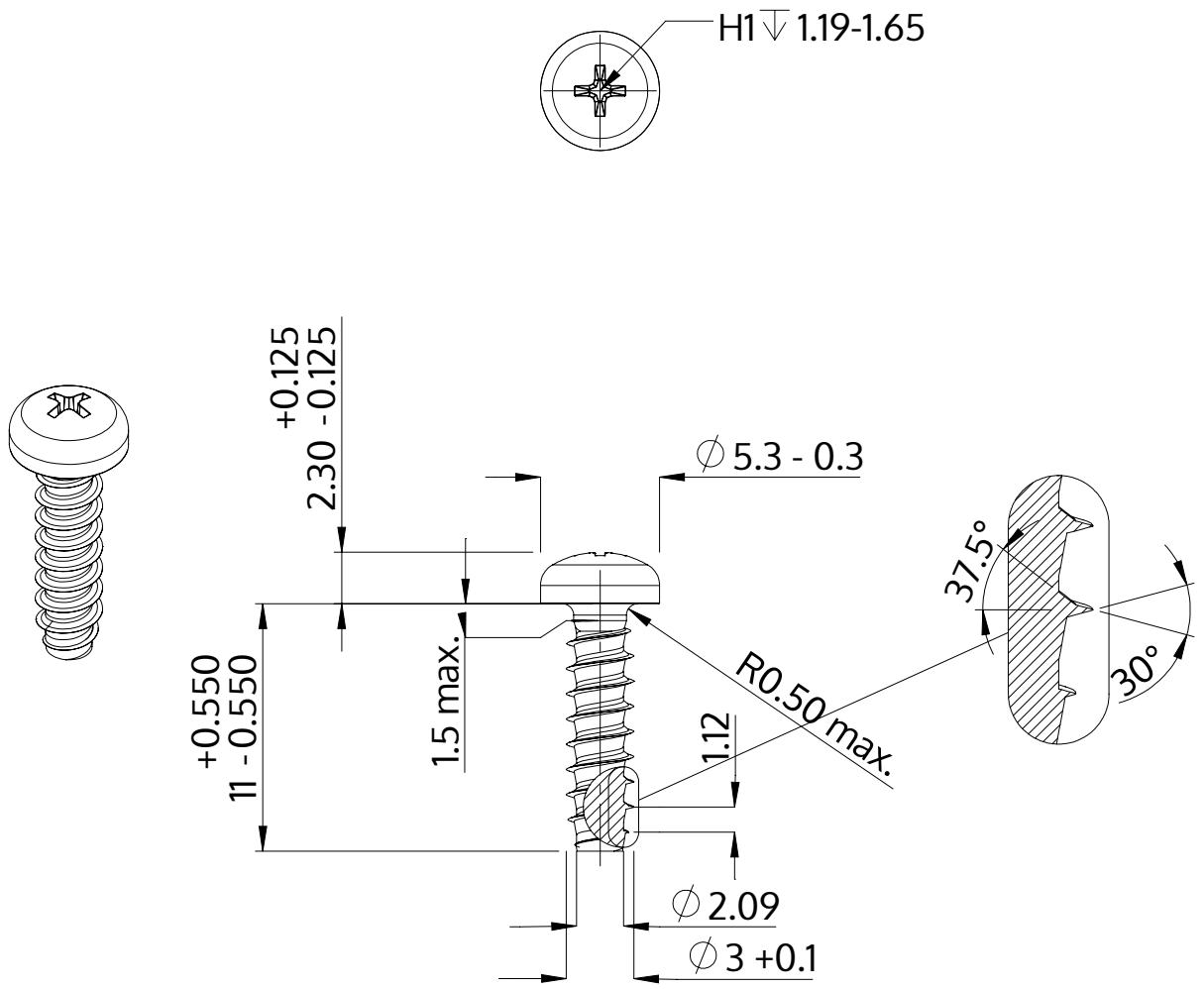

Descrizione	STP32 3.0x11.0 - H1
Materiale	acciaio inossidabile A4
Superficie	bianco-decapato e passivato
Peso	0.649 kg / 1000 pezzi

SCREWERK	**STP320300110C**	
Disegno metrico A4	Scala 3:1	2024-10