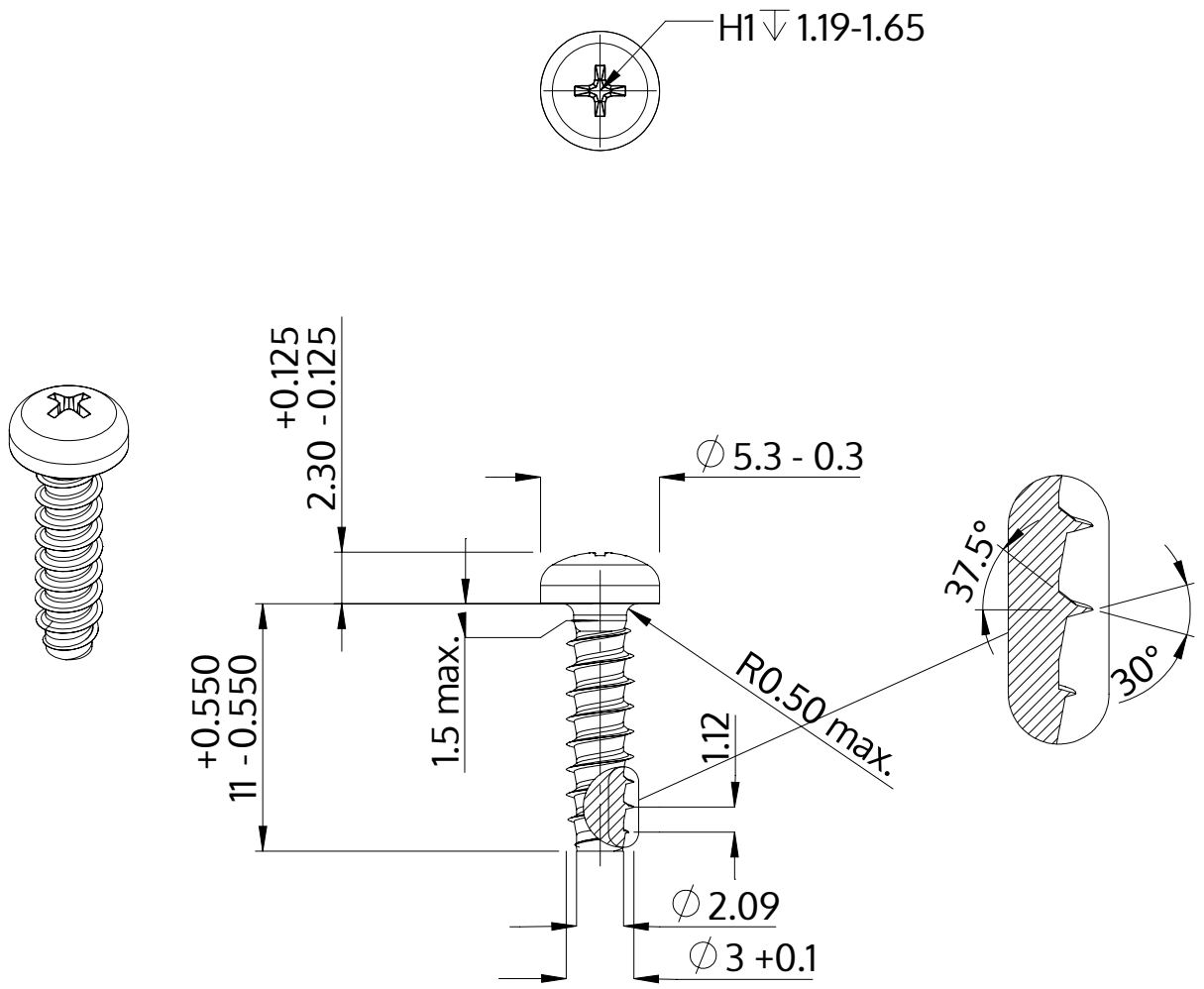

Popis	STP32 3.0x11.0 - H1
Materiál	Nerezová ocel A4
Povrch	holá, mořená a pásová ocel
Hmotnost	0.649 kg / 1000 Kus

SCREWERK	**STP320300110C**	
Metric výkres A4	Měřítko 3:1	2024-10