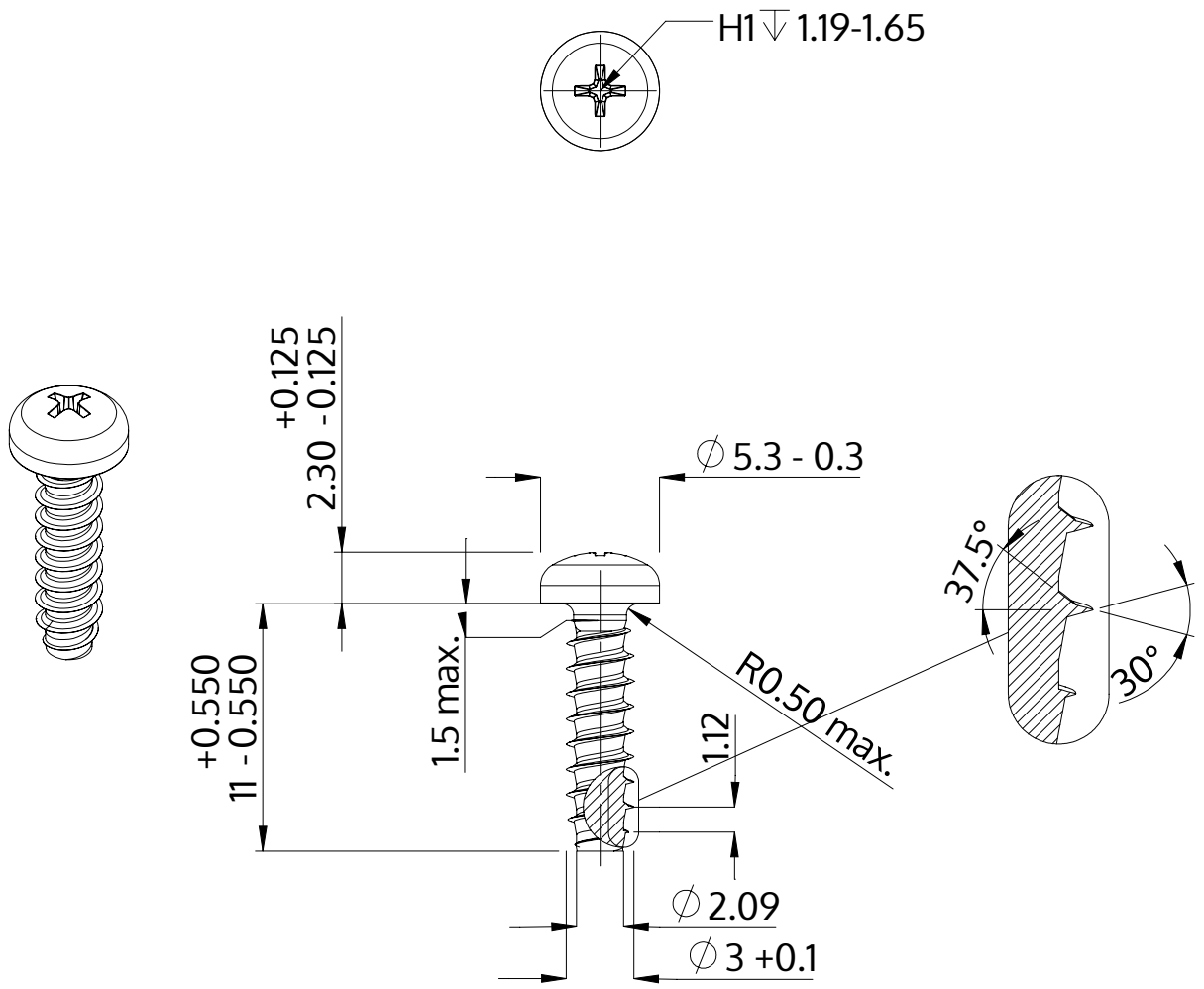

Beschreibung	STP32 3.0x11.0 - H1
Werkstoff	Stahl, vergütet
Oberfläche	ZnNi min. 5µm, schwarz passiviert, getempert, versiegelt
Gewicht	0.649 kg / 1000 Stück

SCREWERK	**STP320300110B**	
Metrische Zeichnung A4	Skalierung 3:1	2024-05