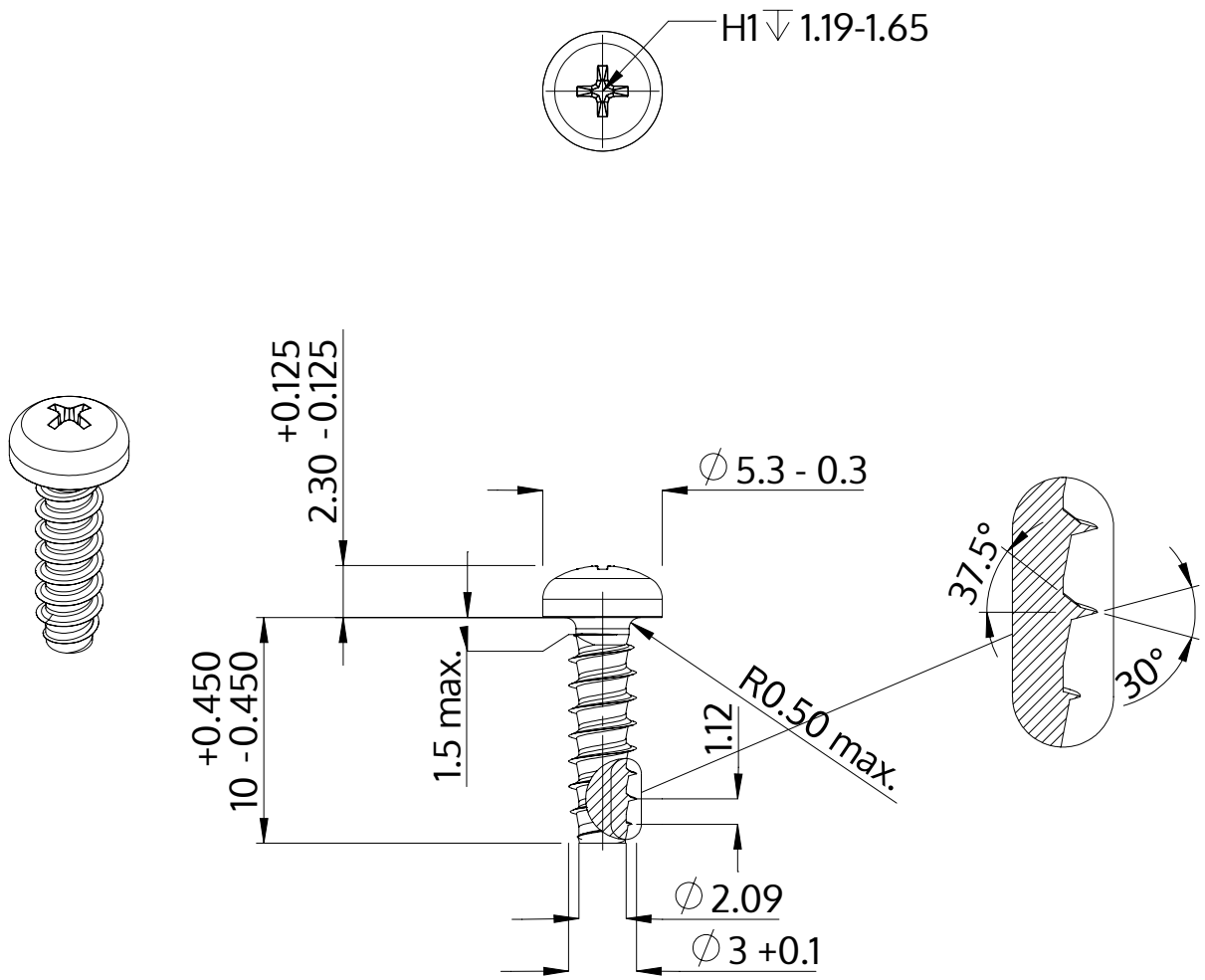

Описание	STP32 3.0x10.0 - H1
Материал	Нержавеющая сталь A2
Поверхность	Светлый отжиг и пассивация
Вес	0.615 kg / 1000 Штука

SCREWERK	**STP320300100E**	
Метрический чертеж A4	Шкала None:1	2024-04