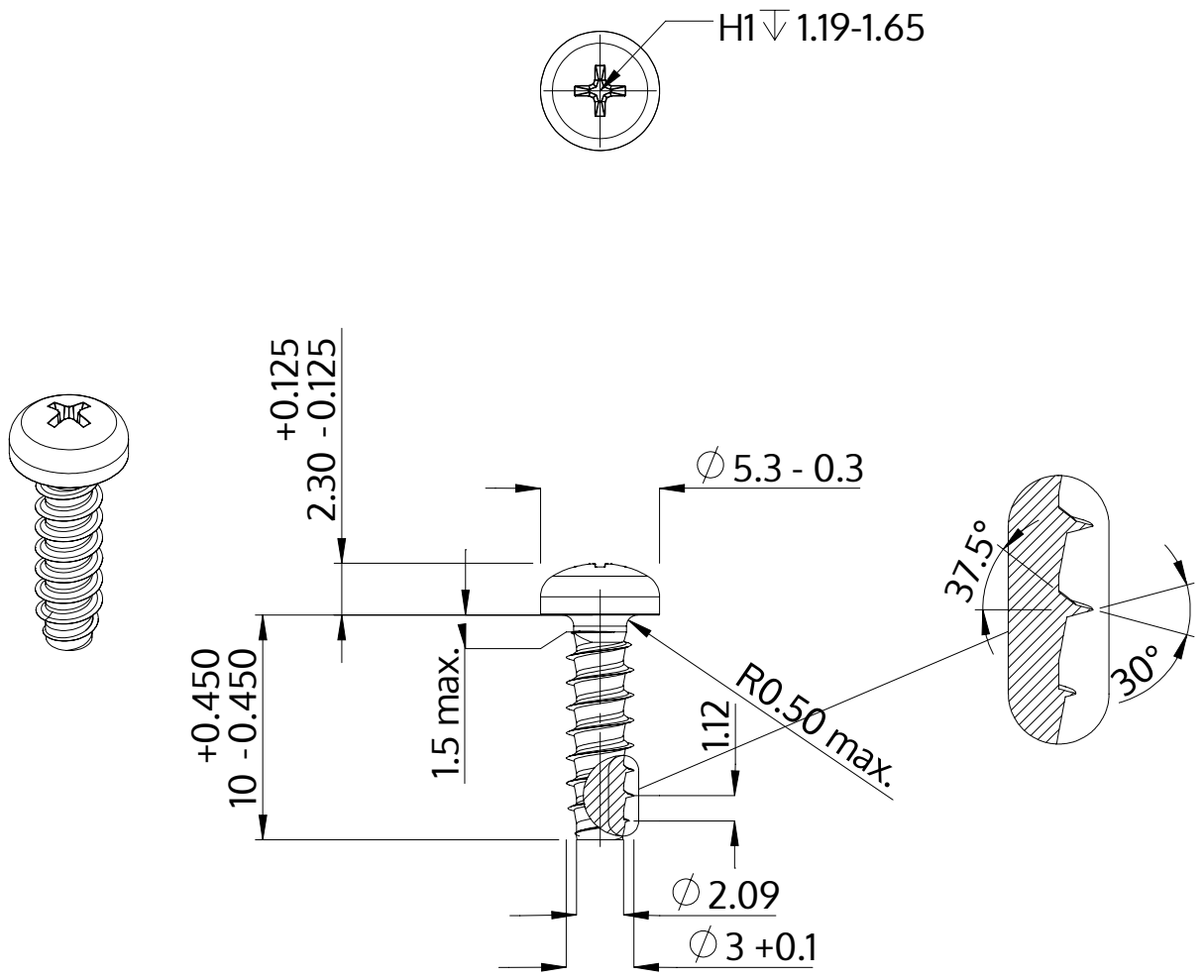

Descripción	STP32 3.0x10.0 - H1
Material	Acero Inoxidable A2
Superficie	Laminado brillante, barnizado y pasivado
Peso	0.615 kg / 1000 Piezas

SCREWERK	**STP320300100E**	
Diseño métrico	Escalada 3:1	2024-10