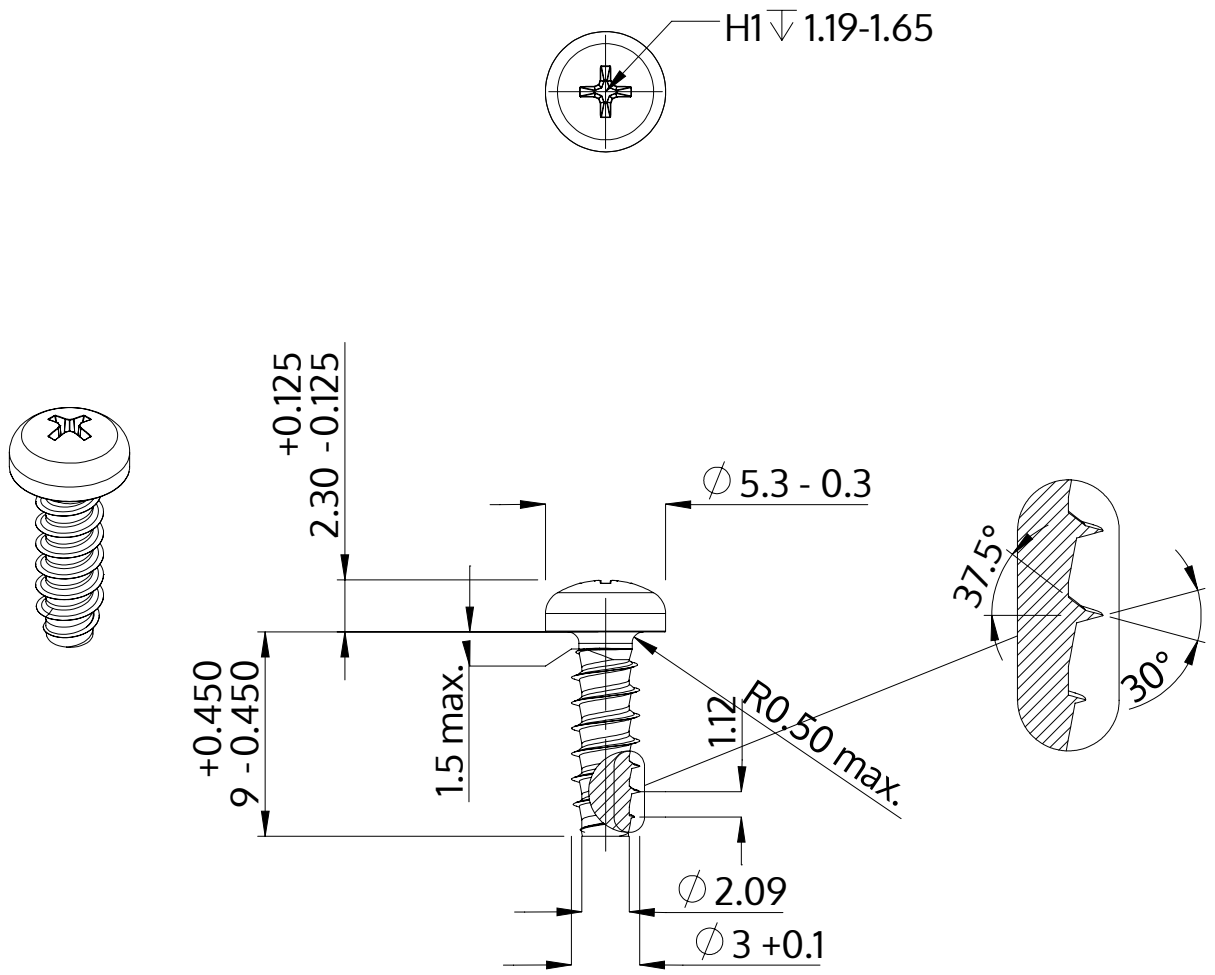

Descrição	STP32 3.0x9.0 - H1
Material	aço, endurecido
Superfície	zincado 5-7 µm, galvanizado, azul / passivado transparente
Peso	0.581 kg / 1000 peças

SCREWERK	**STP320300090S**	
Desenho Métrico A4	Escala 3:1	2024-10