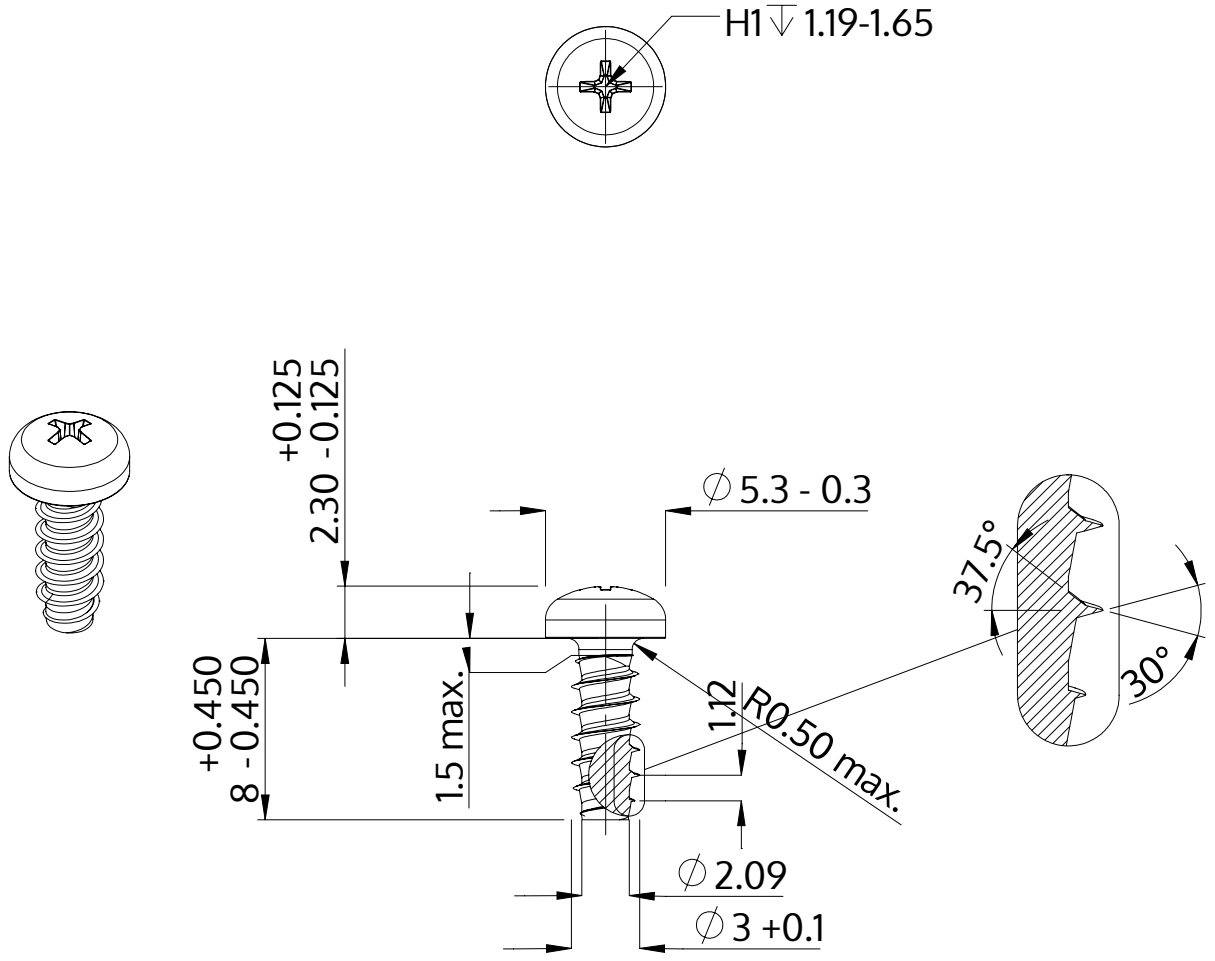

Descriere	STP32 3.0x8.0 - H1
Material	oţel inoxidabil A2
Exterior	negru
Greutate	0.547 kg / 1000 unități

SCREWERK	**STP320300080J**	
Desen metric A4	Scalarea None:1	2024-04