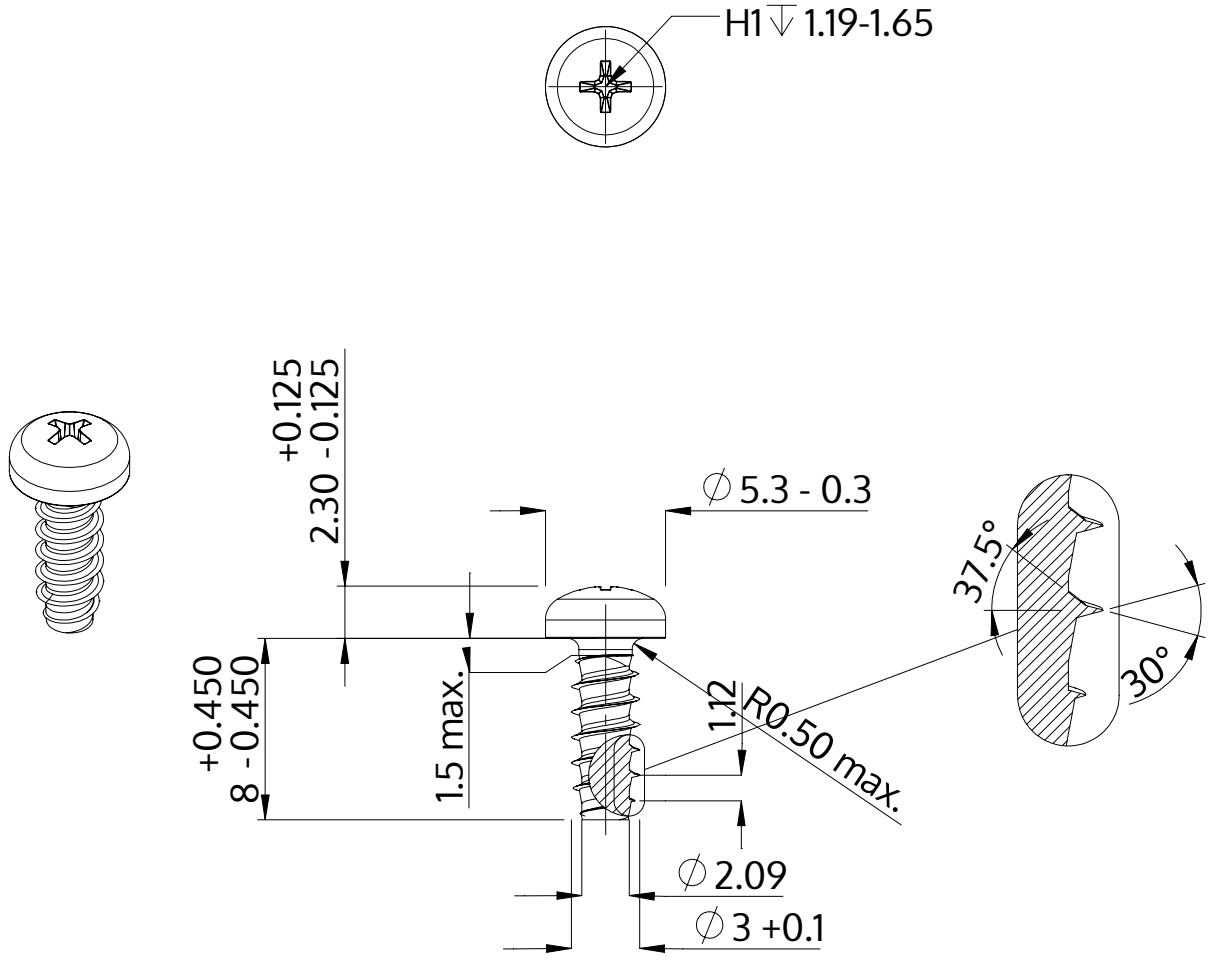

Açıklaması	STP32 3.0x8.0 - H1
Malzeme	Paslanmaz Çelik A2
Kaplama	Parlak, cilalanmış ve pasifleştirilmiştir
Ağırlık	0.547 kg / 1000 Adet

SCREWERK	**STP320300080E**	
Metrik çizim A4	Ölçeklendirme 3:1	2024-10