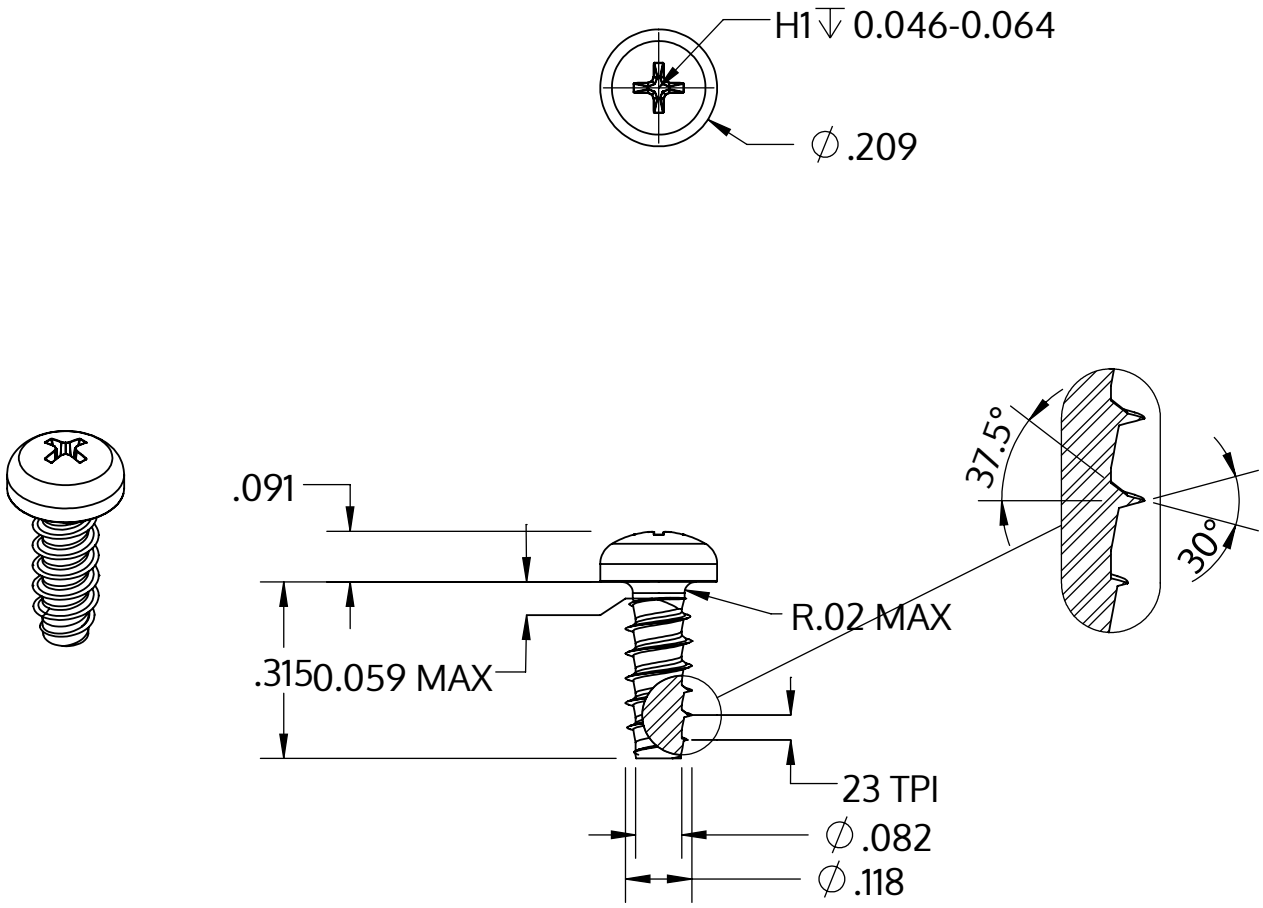

Metric size	M3 x 1.12 mm
US size (converted)	#4-23
	Tolerances [inch]
Length	+/- 0.017
Head diameter	+0 / -0.011
Head height	+/- 0.004
Thread diameter	+0.003 / -0

Opis	STP32 3.0x8.0 - H1
Materiał	Stal, hartowana
Powierzchnia	ZiNi czarna-pasywowana, temperowana, uszczelniona
Waga	0.547 kg / 1000 sztuk

SCREWERK	**STP320300080B**	
_Zoll Zeichnung Größe A	Skala None:1	2024-04