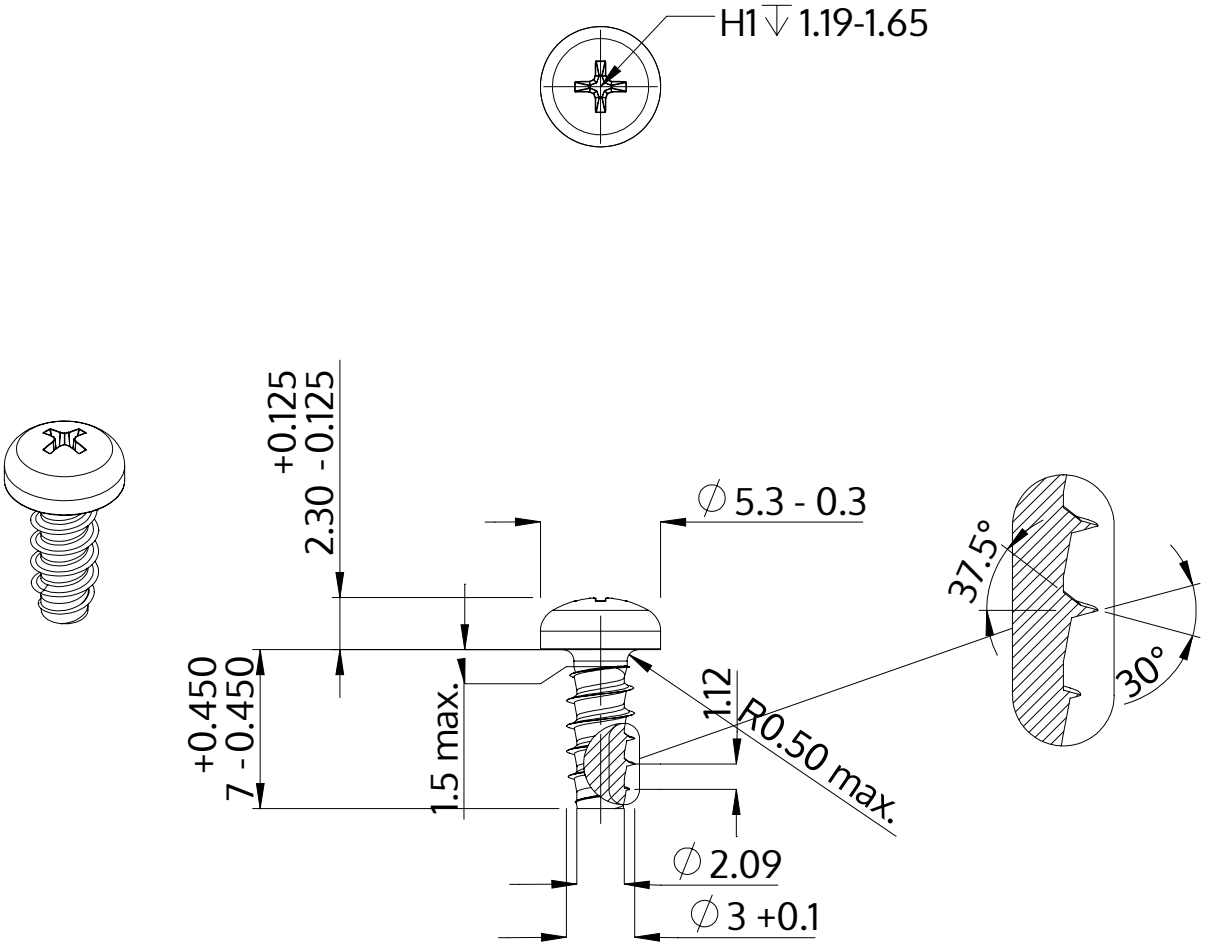

Beskrivning	STP32 3.0x7.0 - H1
Material	stål, härdat
Yta	förzinkad 5-7 µm, härdad, blå/transparent passiviserad
Vikt	0.513 kg / 1000 styck

SCREWERK	**STP320300070S**	
Metrisk skiss A4	Skala None:1	2024-04