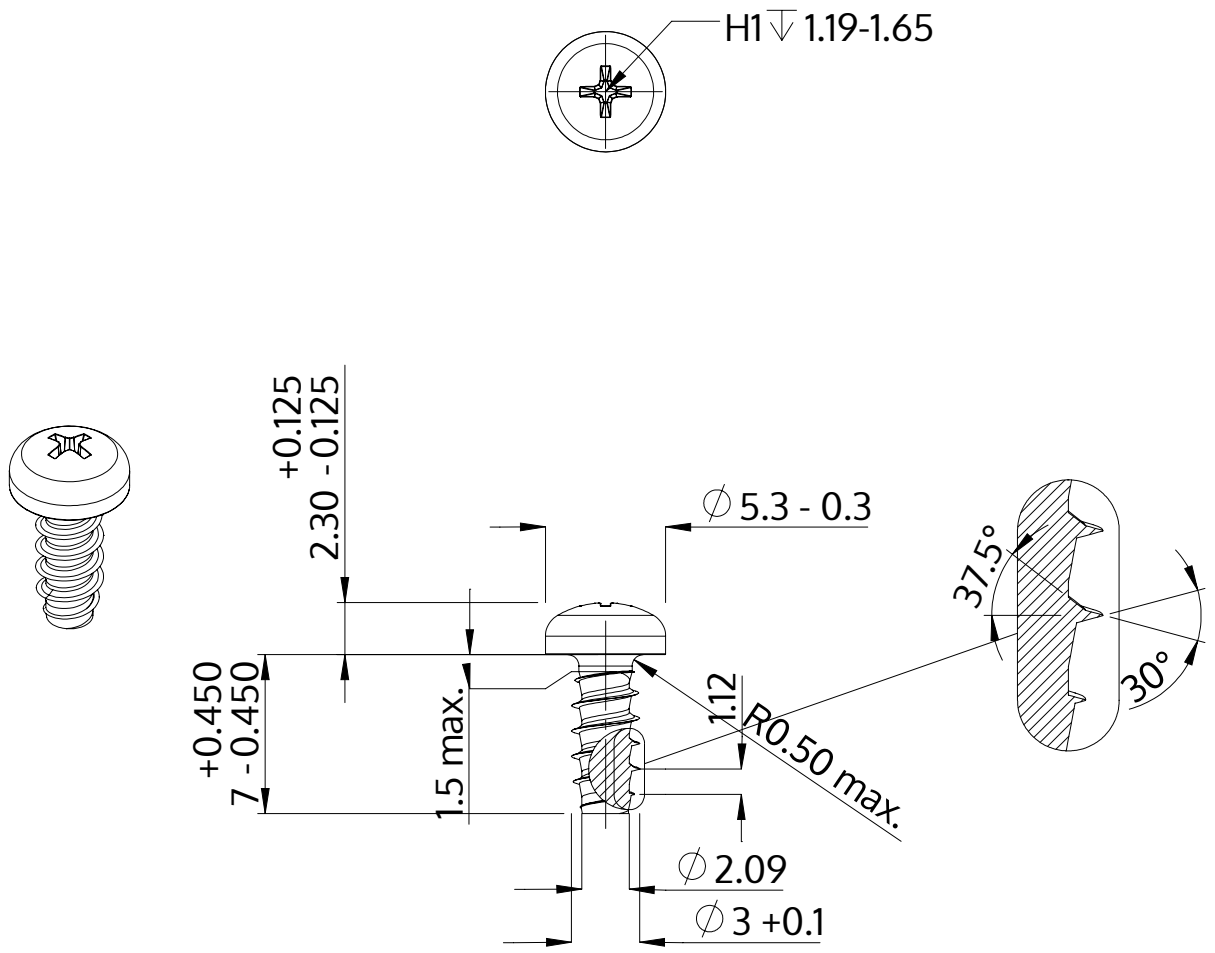

Beskrivning	STP32 3.0x7.0 - H1
Material	rostfritt stål A4
Yta	blank och passiviserad
Vikt	0.513 kg / 1000 styck

SCREWERK	**STP320300070C**	
Metrisk skiss A4	Skala None:1	2024-04