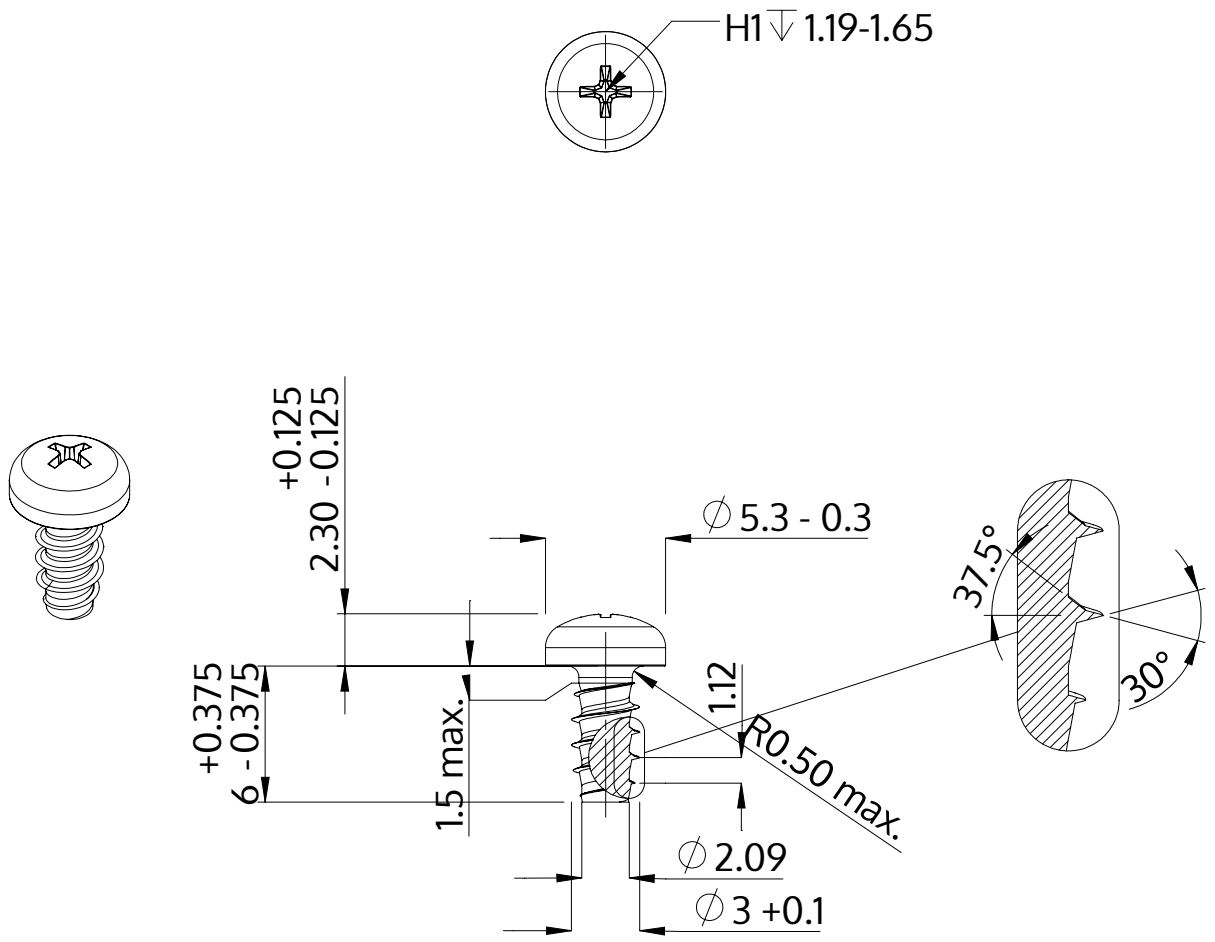

Açıklaması	STP32 3.0x6.0 - H1
Malzeme	Çelik, sertleştirilmiş
Kaplama	ZnNi siyah-pasifleştirilmiştir, temperlenmistir, kaplanmış
Ağırlık	0.479 kg / 1000 Adet

SCREWERK	**STP320300060B**	
Metrik çizim A4	Ölçeklendirme 3:1	2024-10