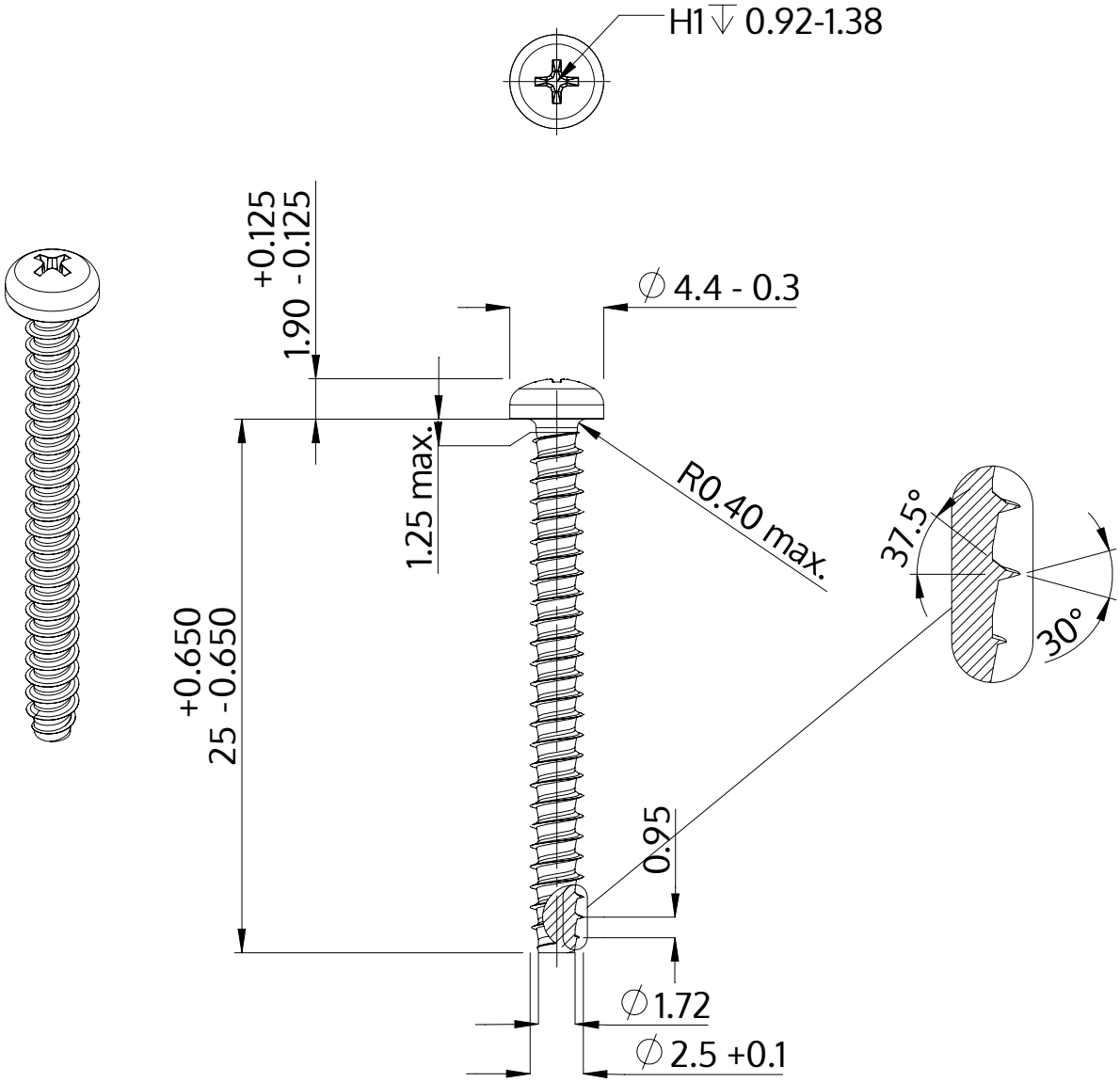

Descripción	STP32 2.5x25.0 - H1
Material	Acero, endurecido
Superficie	galvanizado 5-7 micras, recocido, azul / pasivado transparente
Peso	0.747 kg / 1000 Piezas

SCREWERK	**STP320250250S**	
Diseño métrico	Escalada None:1	2024-04