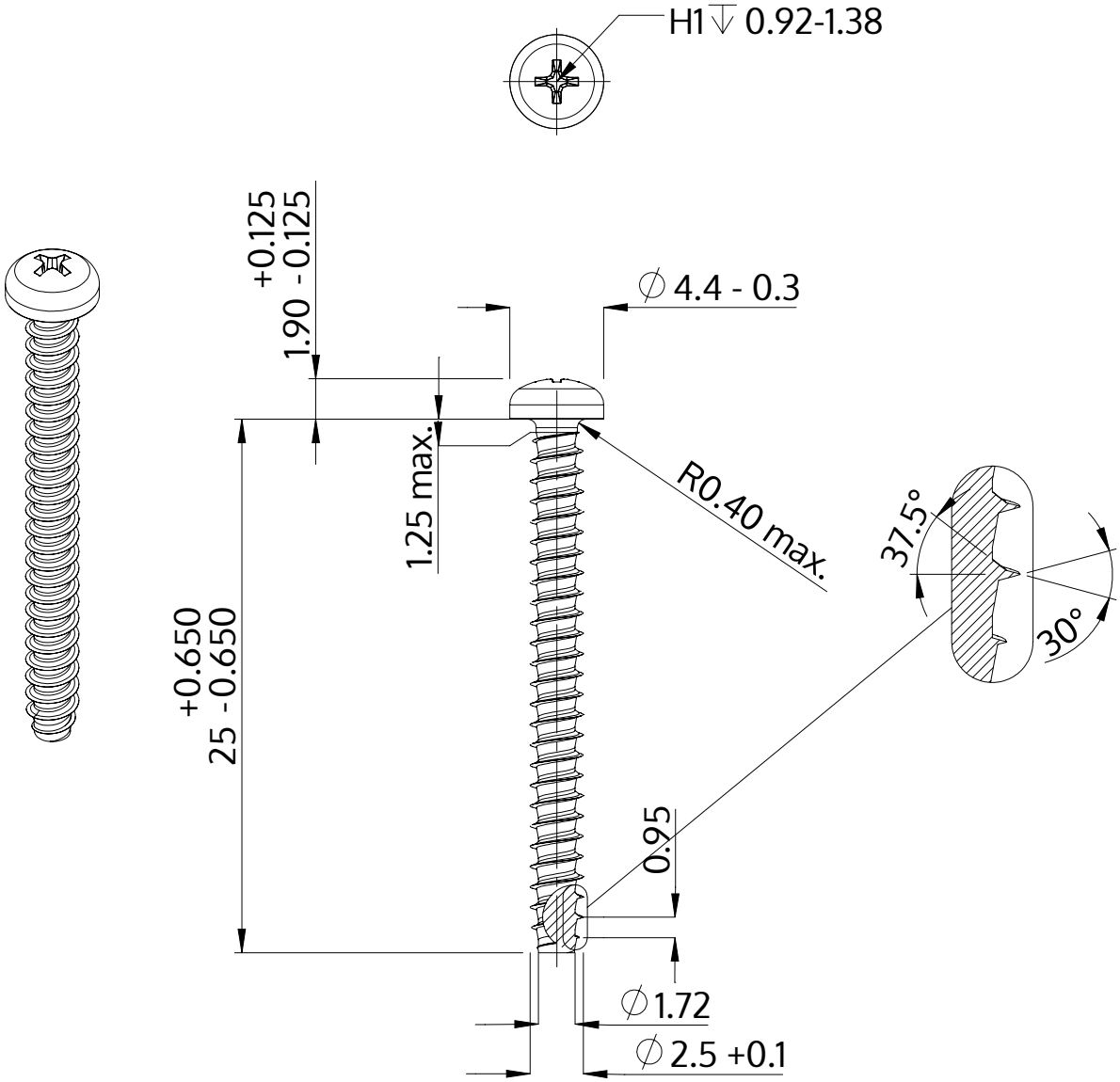


| | |
|---|---|
| Beskrivning | STP32 2.5x25.0 - H1 |
| Material | rostfritt stål A2 |
| Yta | blank och passiviserad |
| Vikt | 0.747 kg / 1000 styck |

| | | |
|---|---|---|
| SCREWERK | **STP320250250E** | |
| Metrisk skiss A4 | Skala 3:1 | 2024-10 |