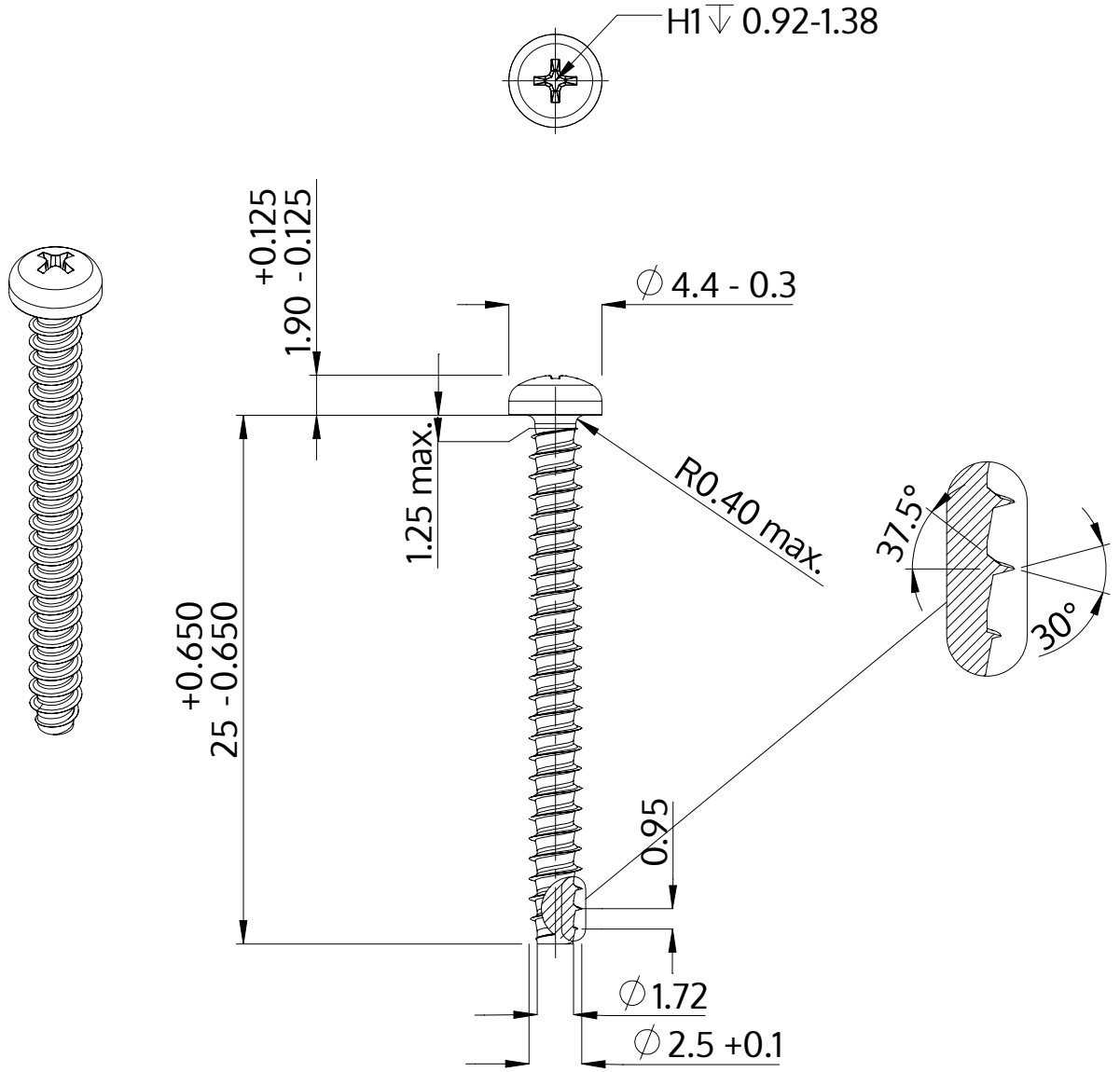

Açıklaması	STP32 2.5x25.0 - H1
Malzeme	Çelik, sertleştirilmiş
Kaplama	ZnNi siyah-pasifleştirilmiştir, temperlenmistir, kaplanmış
Ağırlık	0.747 kg / 1000 Adet

SCREWERK	**STP320250250B**	
Metrik çizim A4	Ölçeklendirme None:1	2024-04