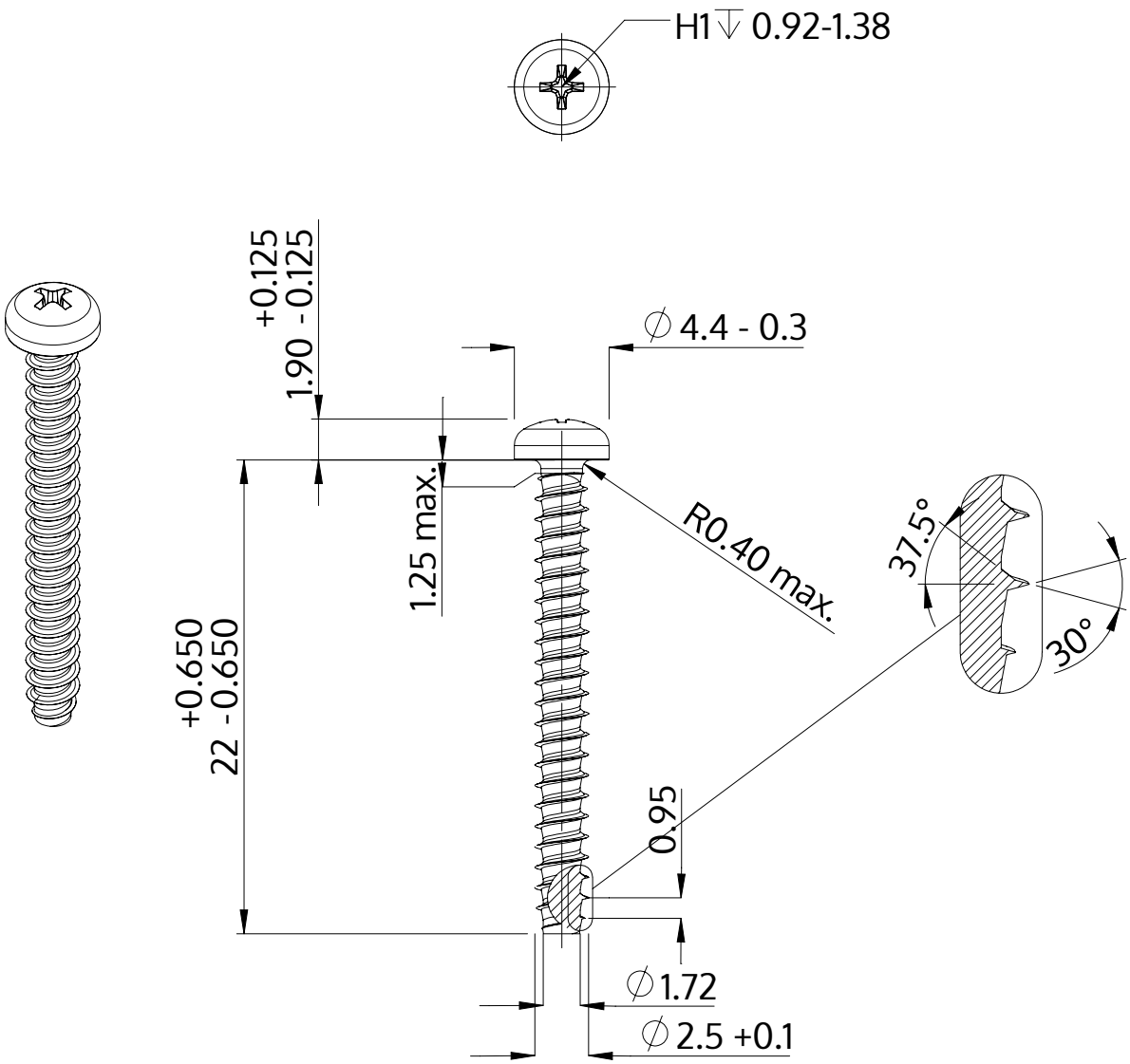

Description	STP32 2.5x22.0 - H1
Matière	acier inoxydable A4
Surface	brillant décapé et passivé
Poids	0.675 kg / 1000 Unité

SCREWERK	**STP320250220C**	
Dessin métrique A4	Redimensionner None:1	2024-04