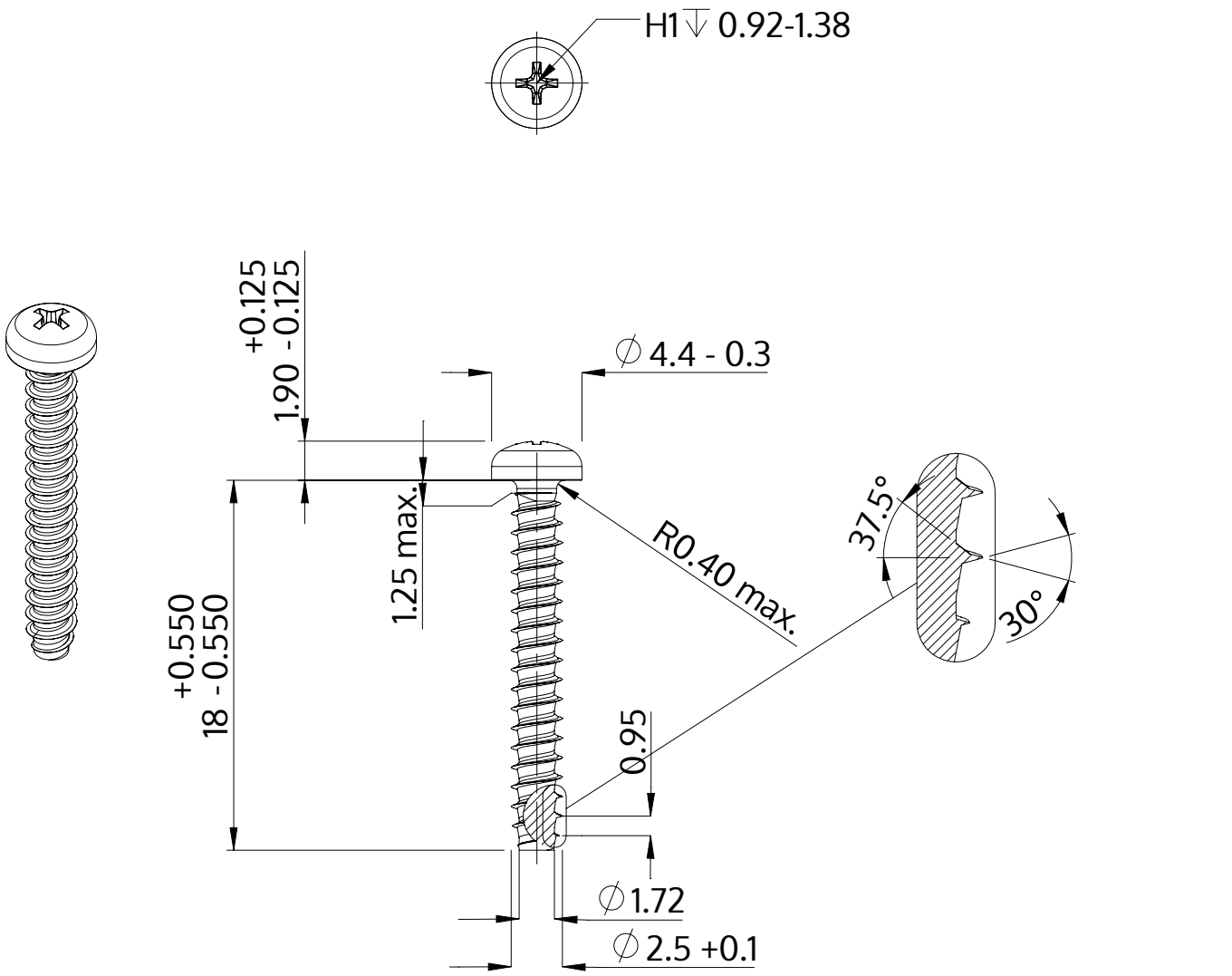

Beschreibung	STP32 2.5x18.0 - H1
Werkstoff	Stahl, vergütet
Oberfläche	verzinkt 5-7 µm, getempert, blau / transparent passiviert
Gewicht	0.578 kg / 1000 Stück

SCREWERK	**STP320250180S**	
Metrische Zeichnung A4	Skalierung None:1	2024-04