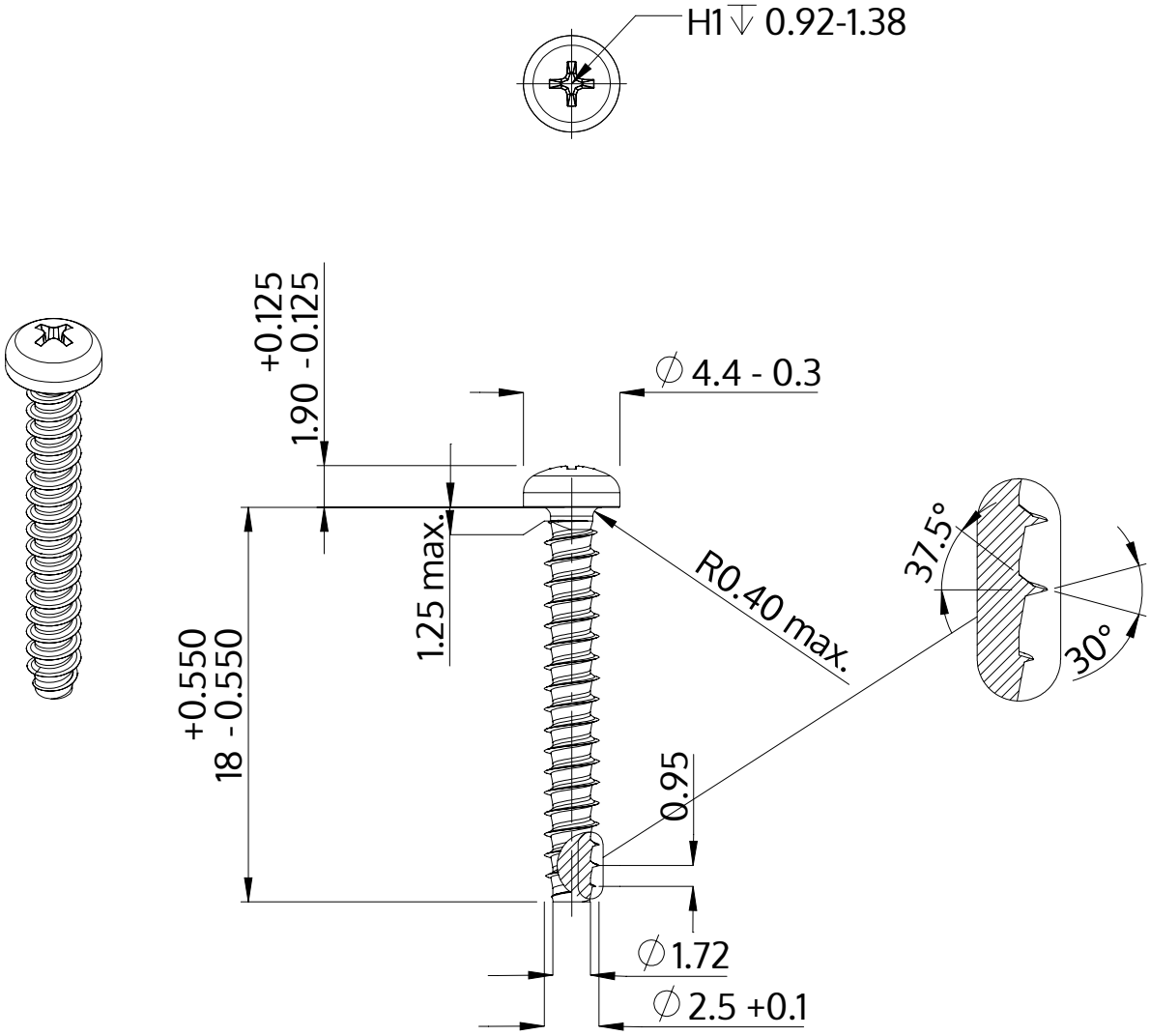


| | |
|---|---|
| Descripción | STP32 2.5x18.0 - H1 |
| Material | Acero Inoxidable A2 |
| Superficie | Laminado brillante, barnizado y pasivado |
| Peso | 0.578 kg / 1000 Piezas |

| | | |
|---|---|---|
| SCREWERK | **STP320250180E** | |
| Diseño métrico | Escalada None:1 | 2024-04 |