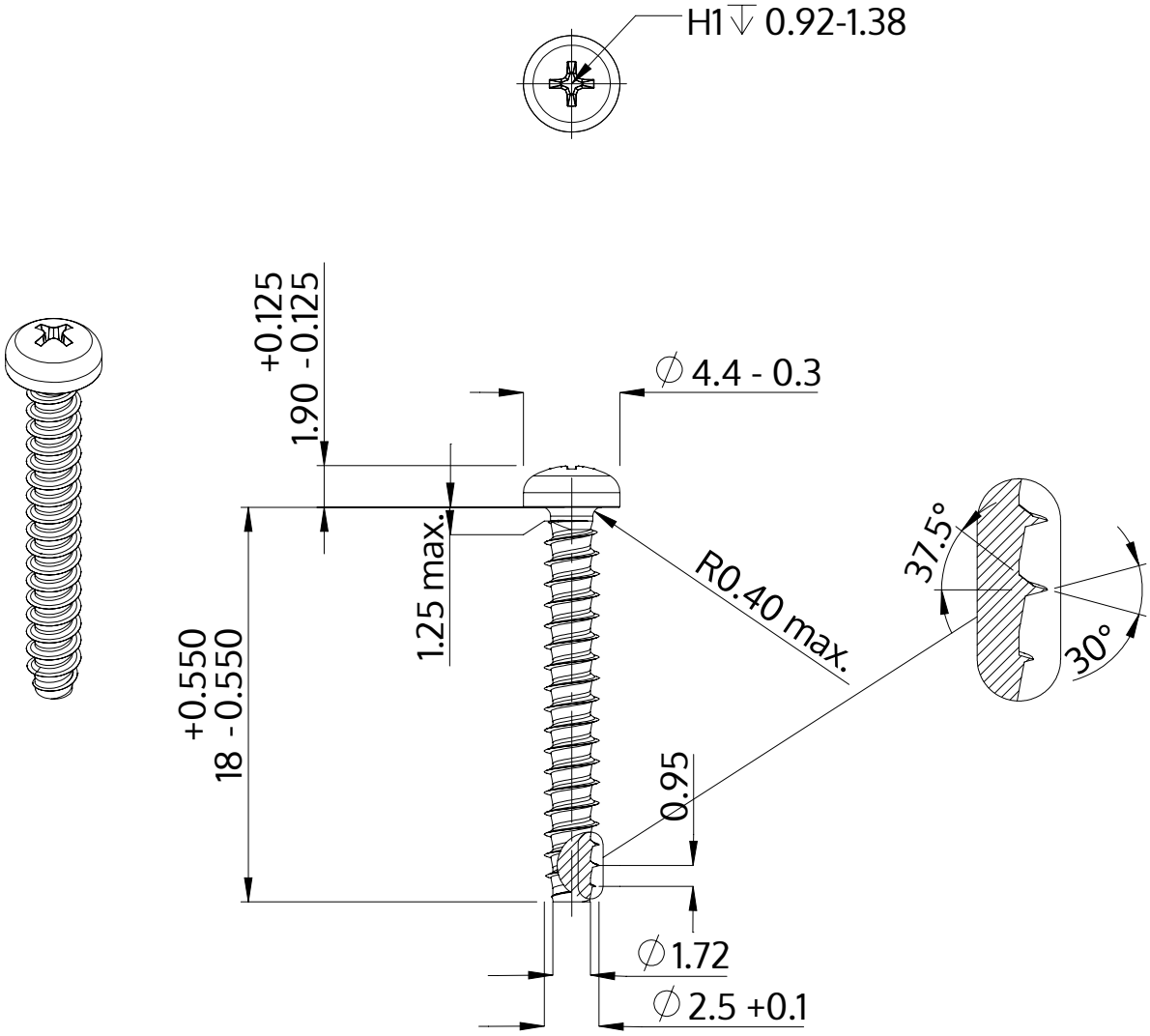

Описание	STP32 2.5x18.0 - H1
Материал	неръждаема стомана A2
Повърхност	гланциран, полиран, пасиваран
Тегло	0.578 kg / 1000 Бройка

SCREWERK	**STP320250180E**	
Метричен дизайн A4	Мащаб 3:1	2024-10