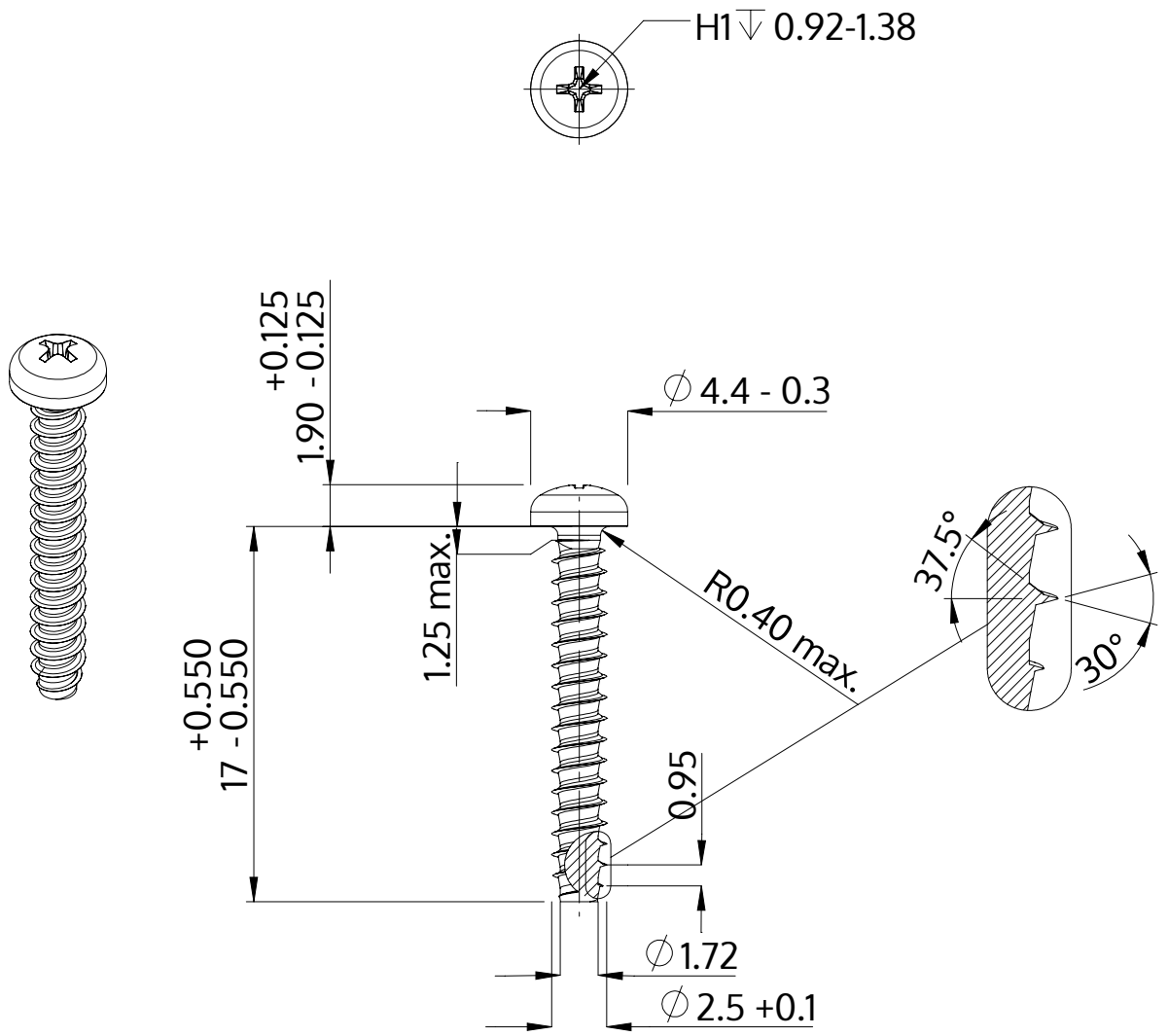

Descriere	STP32 2.5x17.0 - H1
Material	oţel inoxidabil A4
Exterior	neacoperit, murat și pasivat
Greutate	0.554 kg / 1000 unități

SCREWERK	**STP320250170C**	
Desen metric A4	Scalarea 3:1	2024-10