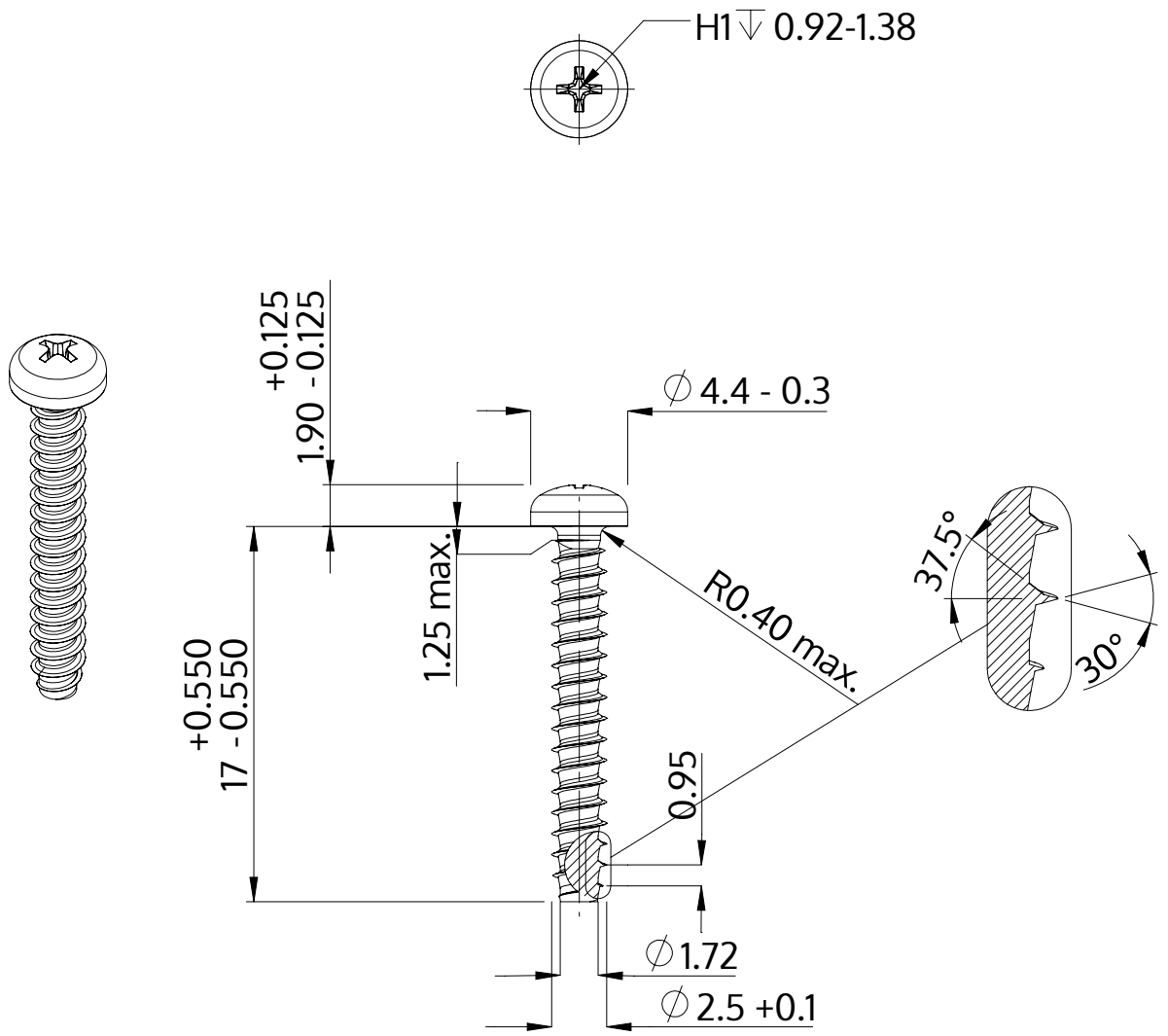

Beschrijving	STP32 2.5x17.0 - H1
Materiaal	veredeld staal
Oppervlak	ZnNi zwart-gepassiveerd, getempert, verzegeld
Gewicht	0.554 kg / 1000 stuk

SCREWERK	**STP320250170B**	
Metrische tekening A4	Schaal 3:1	2024-10