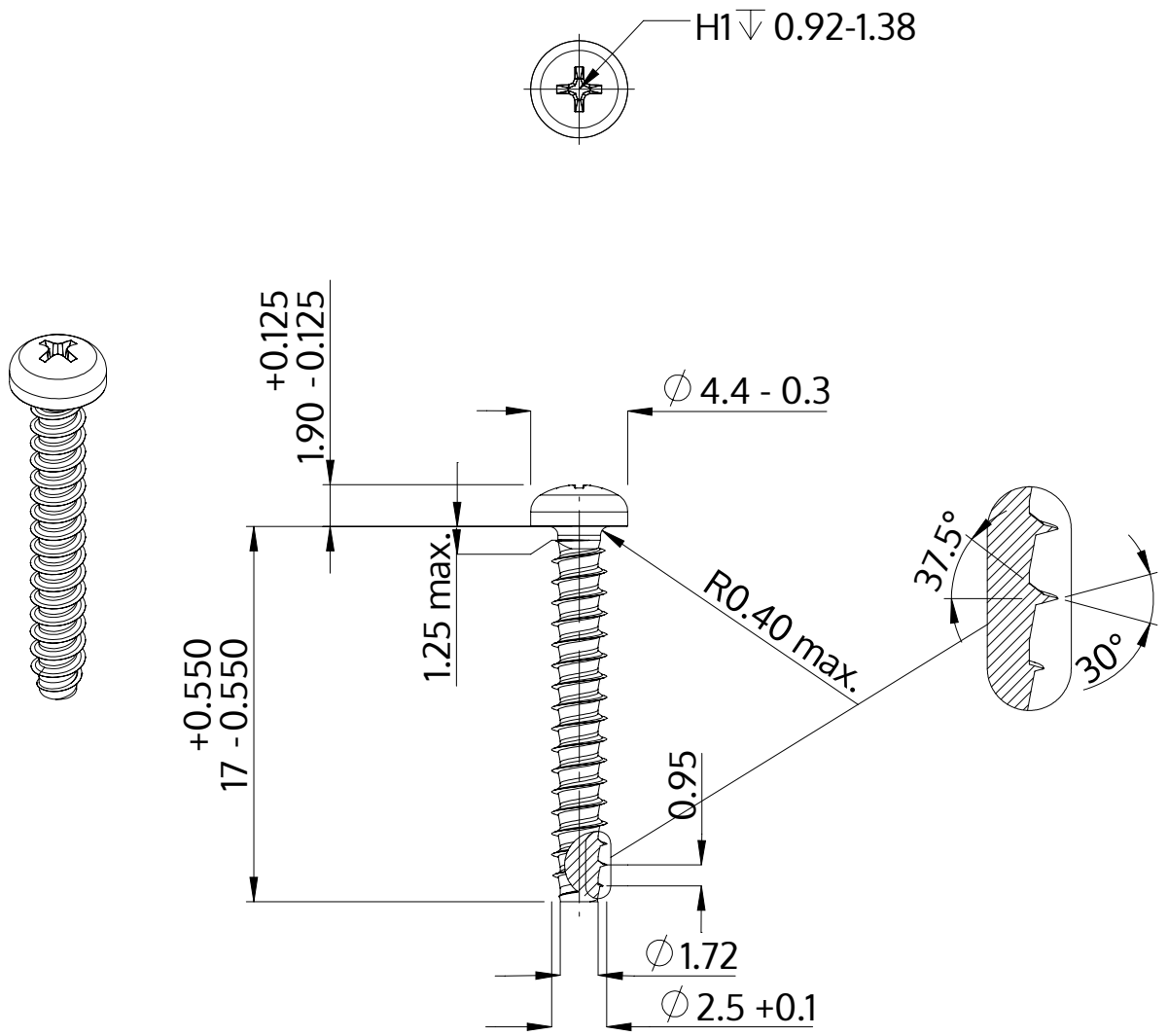

Descripción	STP32 2.5x17.0 - H1
Material	Acero, endurecido
Superficie	Zinc-Niquelado, pasivado negro/ sin Cr-VI, recocido, sellado
Peso	0.554 kg / 1000 Piezas

SCREWERK	**STP320250170B**	
Diseño métrico	Escalada 3:1	2024-10