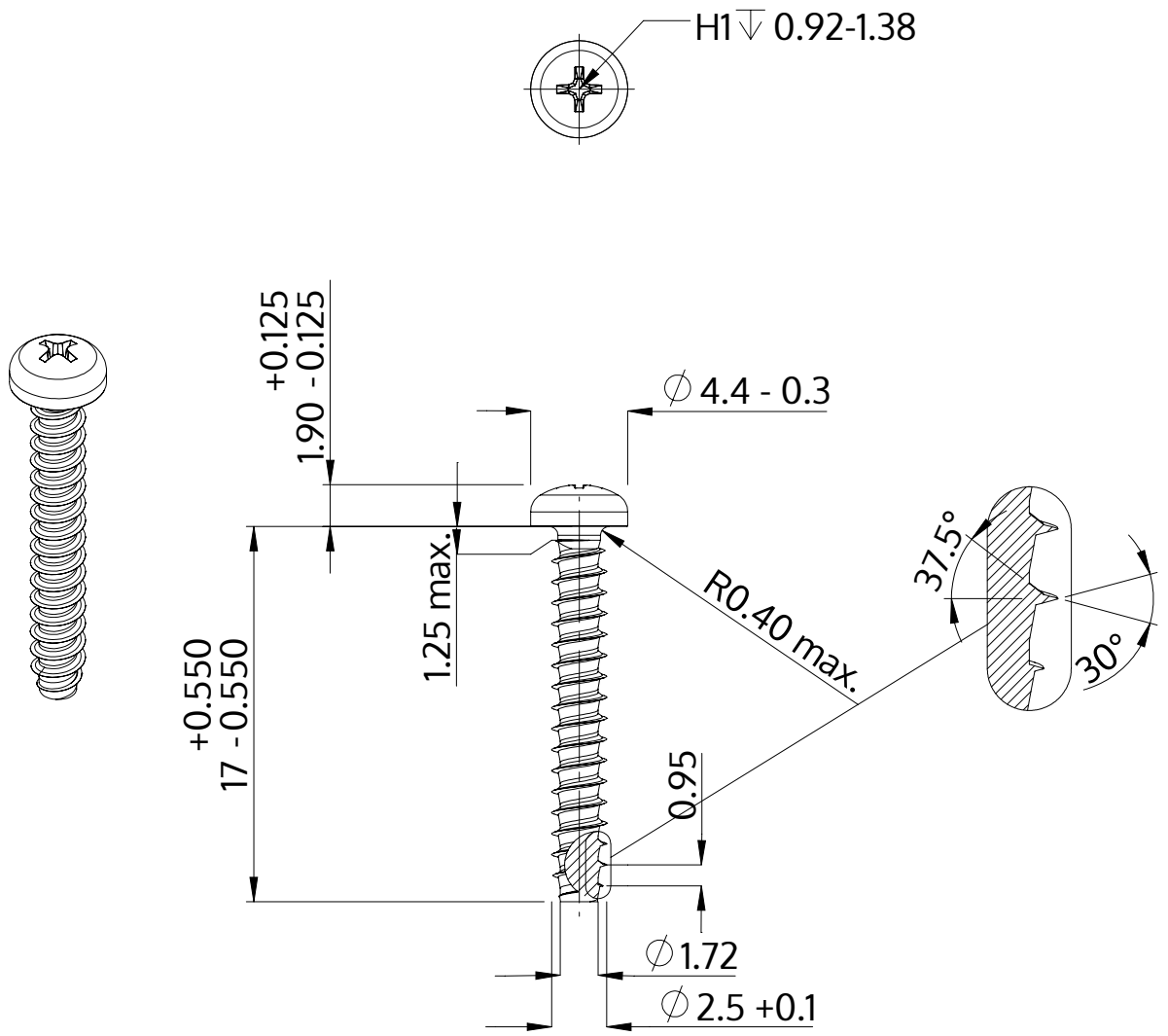

Описание	STP32 2.5x17.0 - H1
Материал	стомана, закалена
Повърхност	цинково и никелово покритие, Черен, пасивиран, темпериран, херметизация
Тегло	0.554 kg / 1000 Бройка

SCREWERK	**STP320250170B**	
Метричен дизайн A4	Мащаб 3:1	2024-10