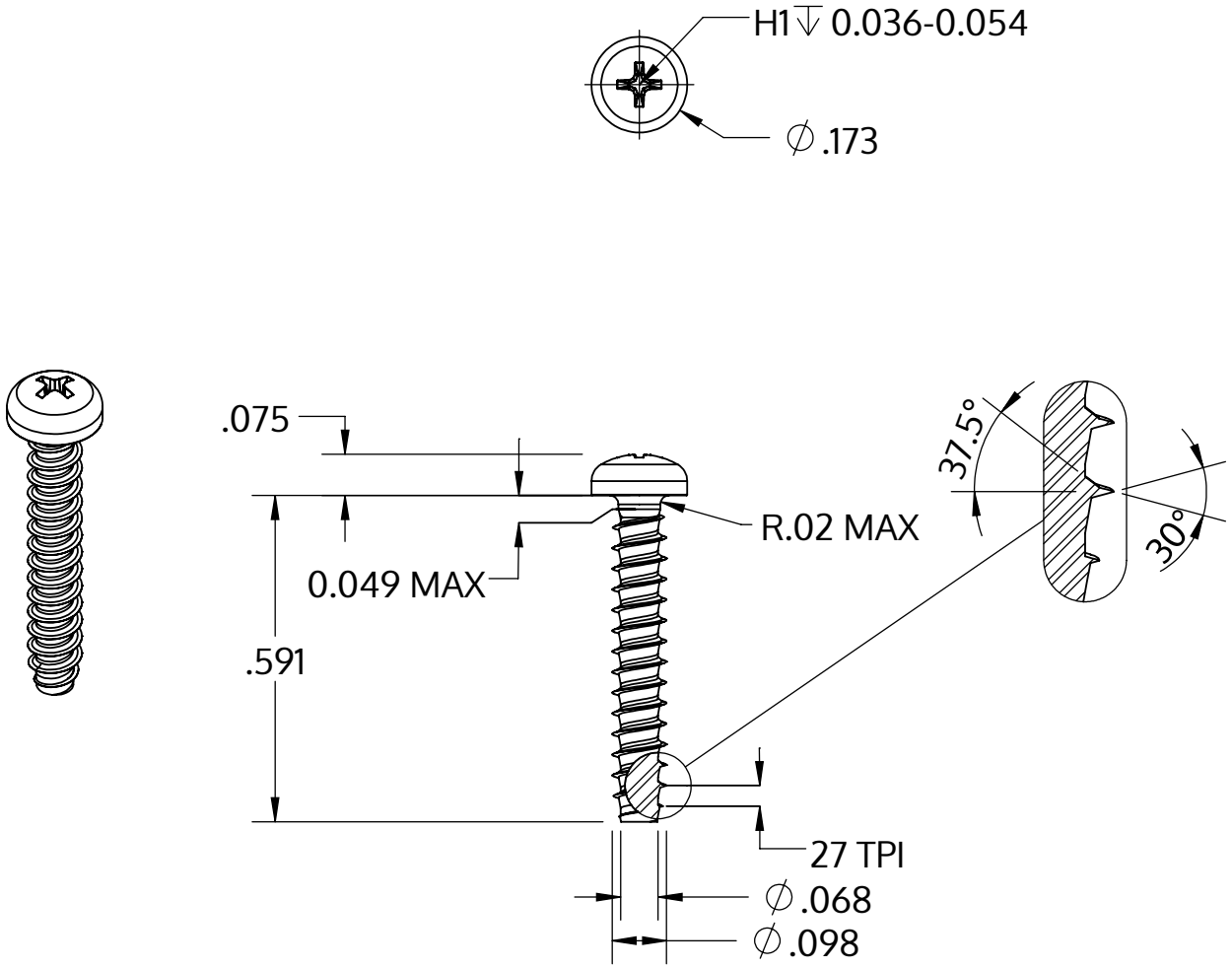

Metric size	M2.5 x 0.95 mm
US size (converted)	#3-27
	Tolerances [inch]
Length	+/- 0.021
Head diameter	+0 / -0.011
Head height	+/- 0.004
Thread diameter	+0.003 / -0

Beschrijving	STP32 2.5x15.0 - H1
Materiaal	roestvrij staal A2
Oppervlak	blank, geetst en gepassieveerd
Gewicht	0.506 kg / 1000 stuk

SCREWERK	**STP320250150E**	
_Zoll Zeichnung Größe A	Schaal 3:1	2024-10