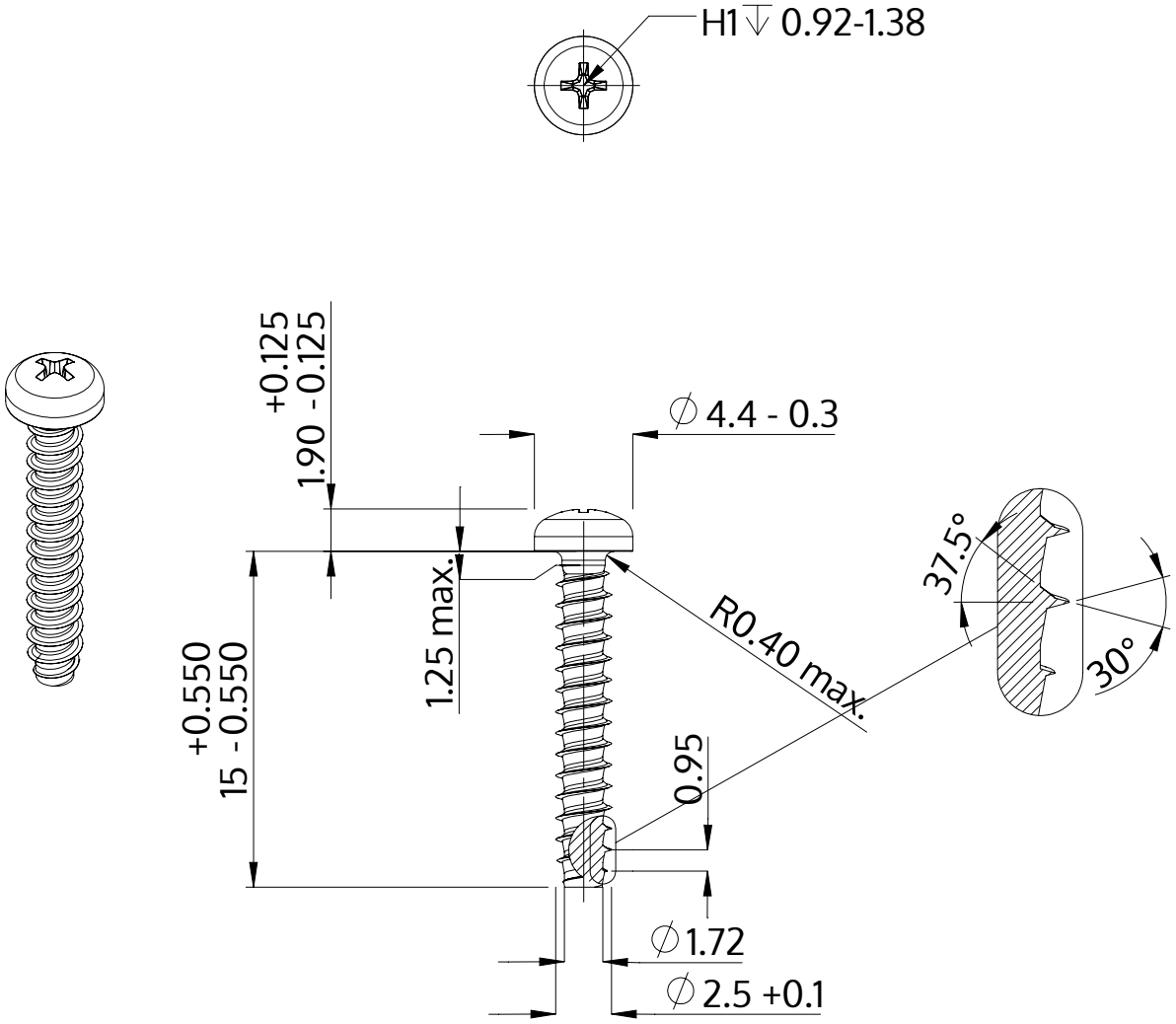


| | |
|---|---|
| Beskrivelse | STP32 2.5x15.0 - H1 |
| Materiale | Stål, forædlet |
| Overflade | ZnNi sort-passiveret, tempret, forseglet |
| Vægt | 0.506 kg / 1000 stykke |

| | | |
|---|---|---|
| SCREWERK | **STP320250150B** | |
| Metrisk tegning A4 | Skalering 3:1 | 2024-10 |