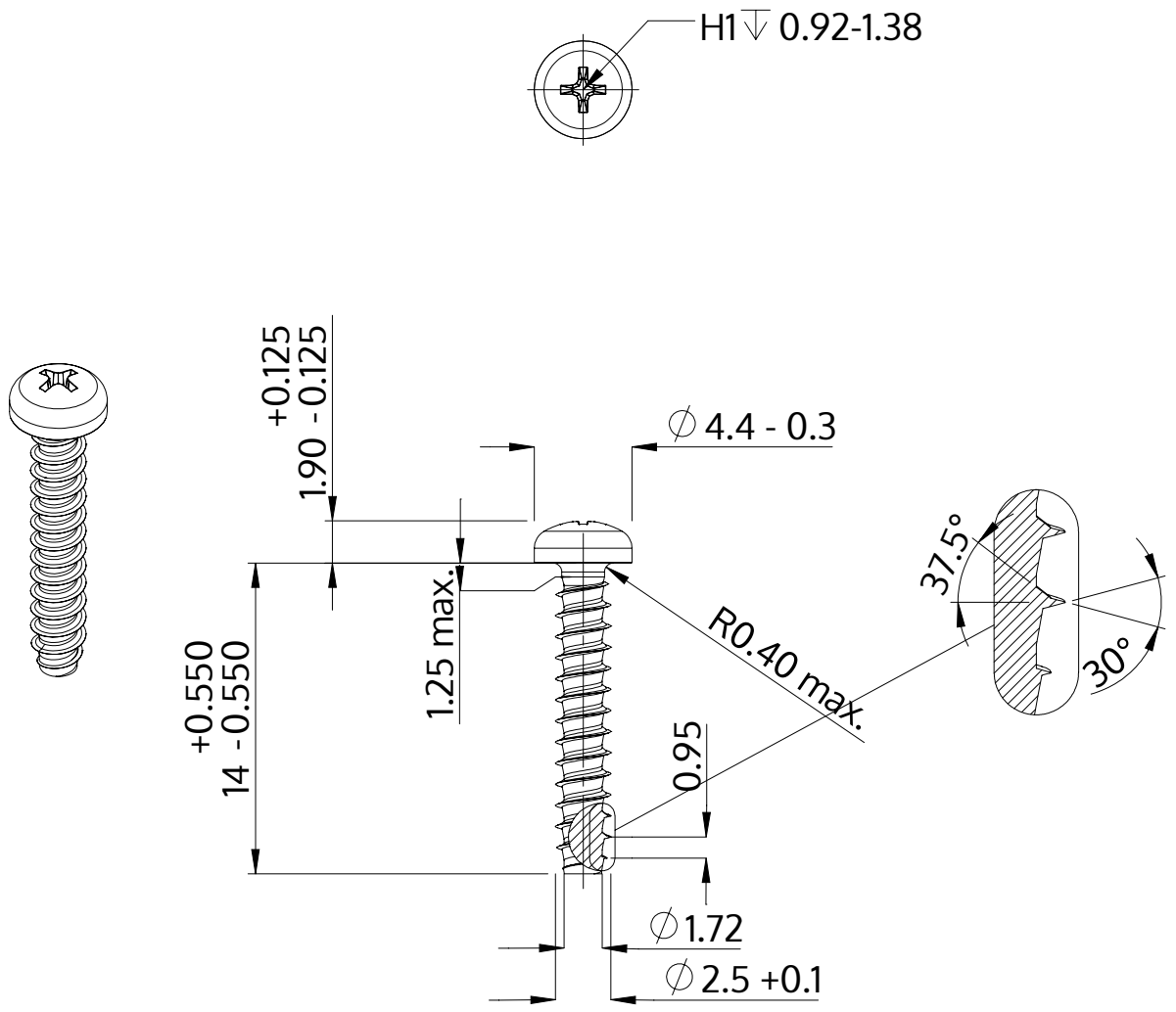

Descrizione	STP32 2.5x14.0 - H1
Materiale	acciaio, temprato
Superficie	zincato 5-7 micron, ricotto, blu / trasparente passivato
Peso	0.482 kg / 1000 pezzi

SCREWERK	**STP320250140S**	
Disegno metrico A4	Scala 3:1	2024-10