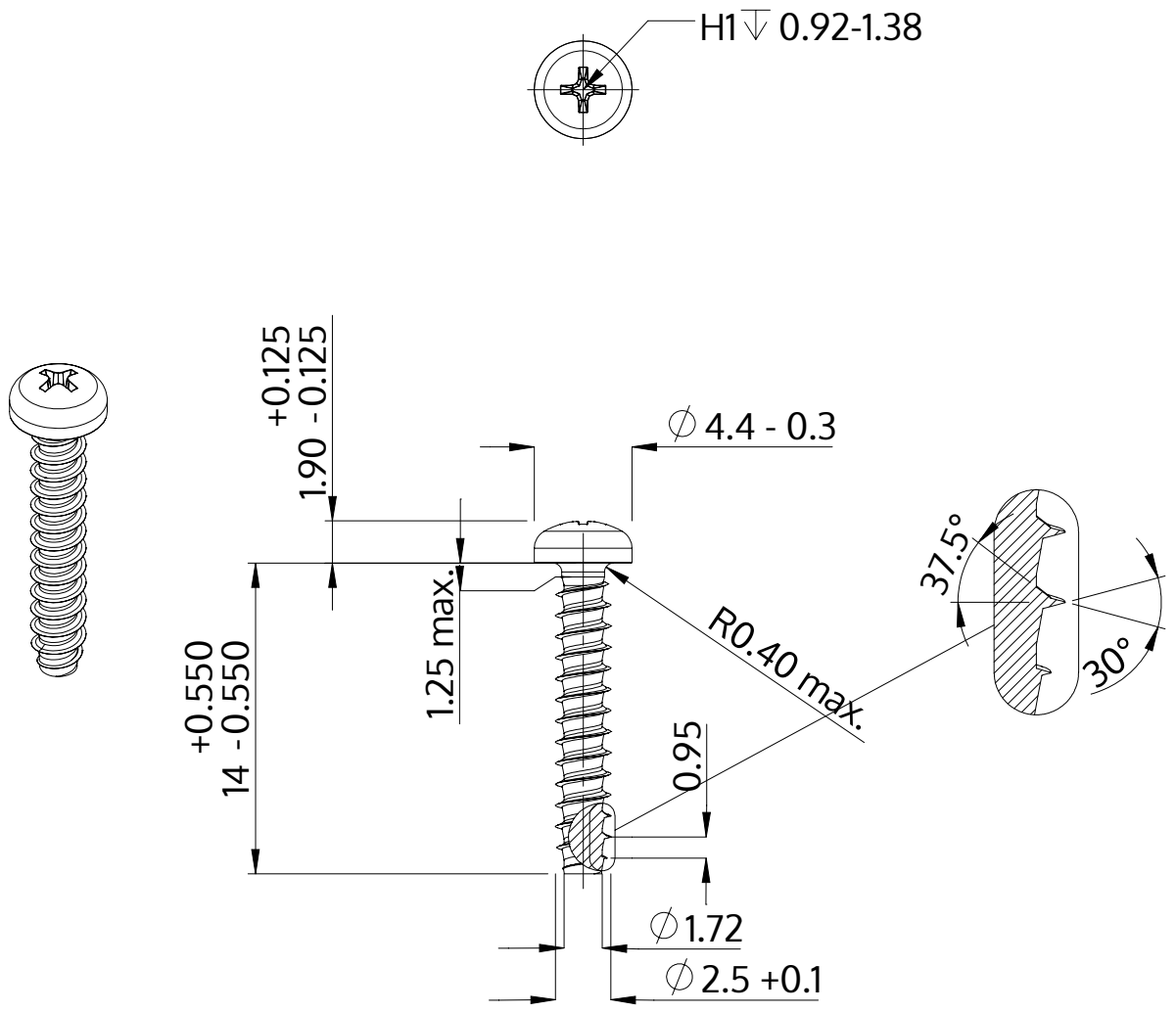


| | |
|---|---|
| Descrizione | STP32 2.5x14.0 - H1 |
| Materiale | acciaio inossidabile A2 |
| Superficie | bianco-decapato e passivato |
| Peso | 0.482 kg / 1000 pezzi |

| | | |
|---|---|---|
| SCREWERK | **STP320250140E** | |
| Disegno metrico A4 | Scala 3:1 | 2024-10 |