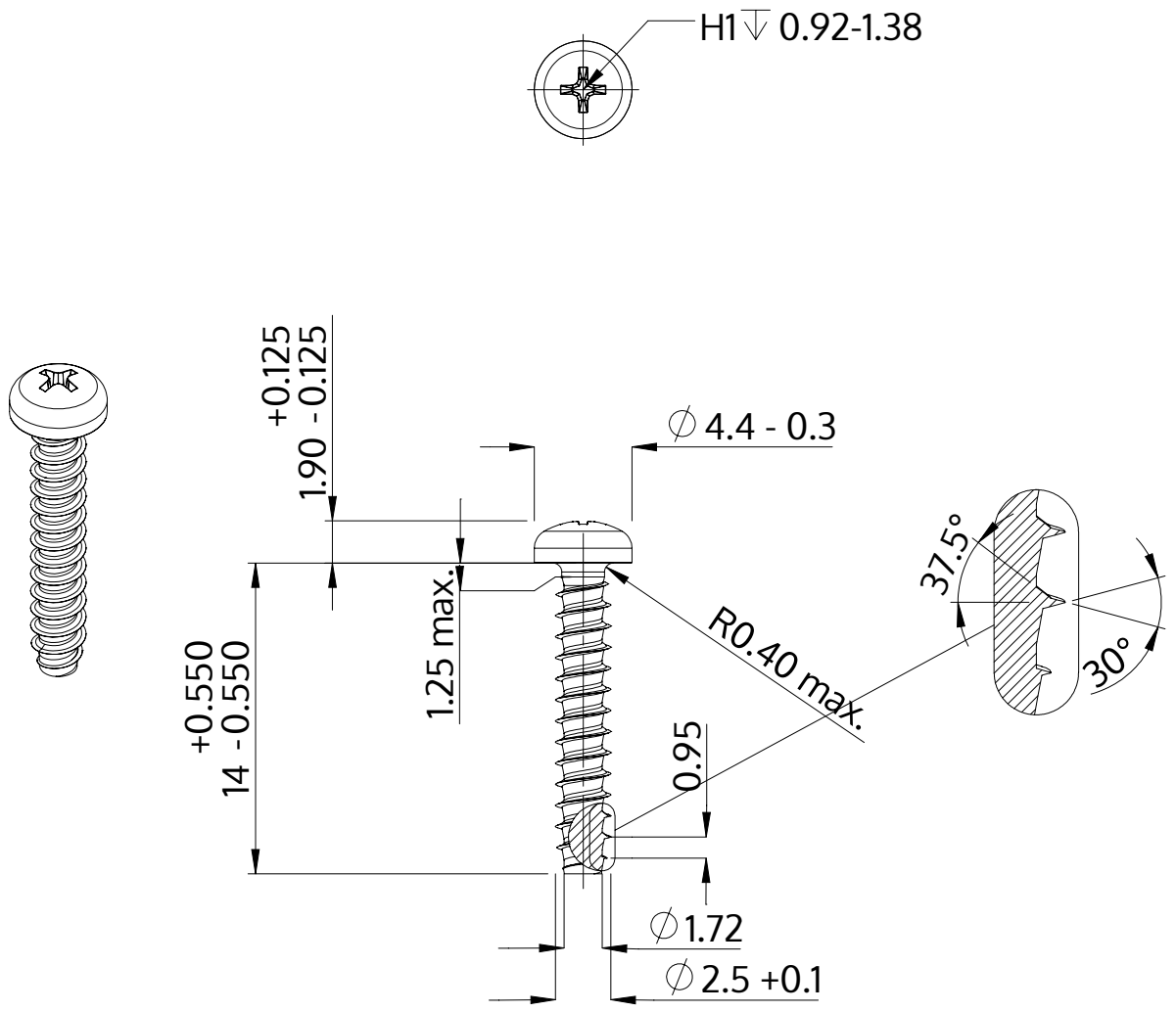

Beskrivning	STP32 2.5x14.0 - H1
Material	rostfritt stål A4
Yta	blank och passiviserad
Vikt	0.482 kg / 1000 styck

SCREWERK	**STP320250140C**	
Metrisk skiss A4	Skala 3:1	2024-10