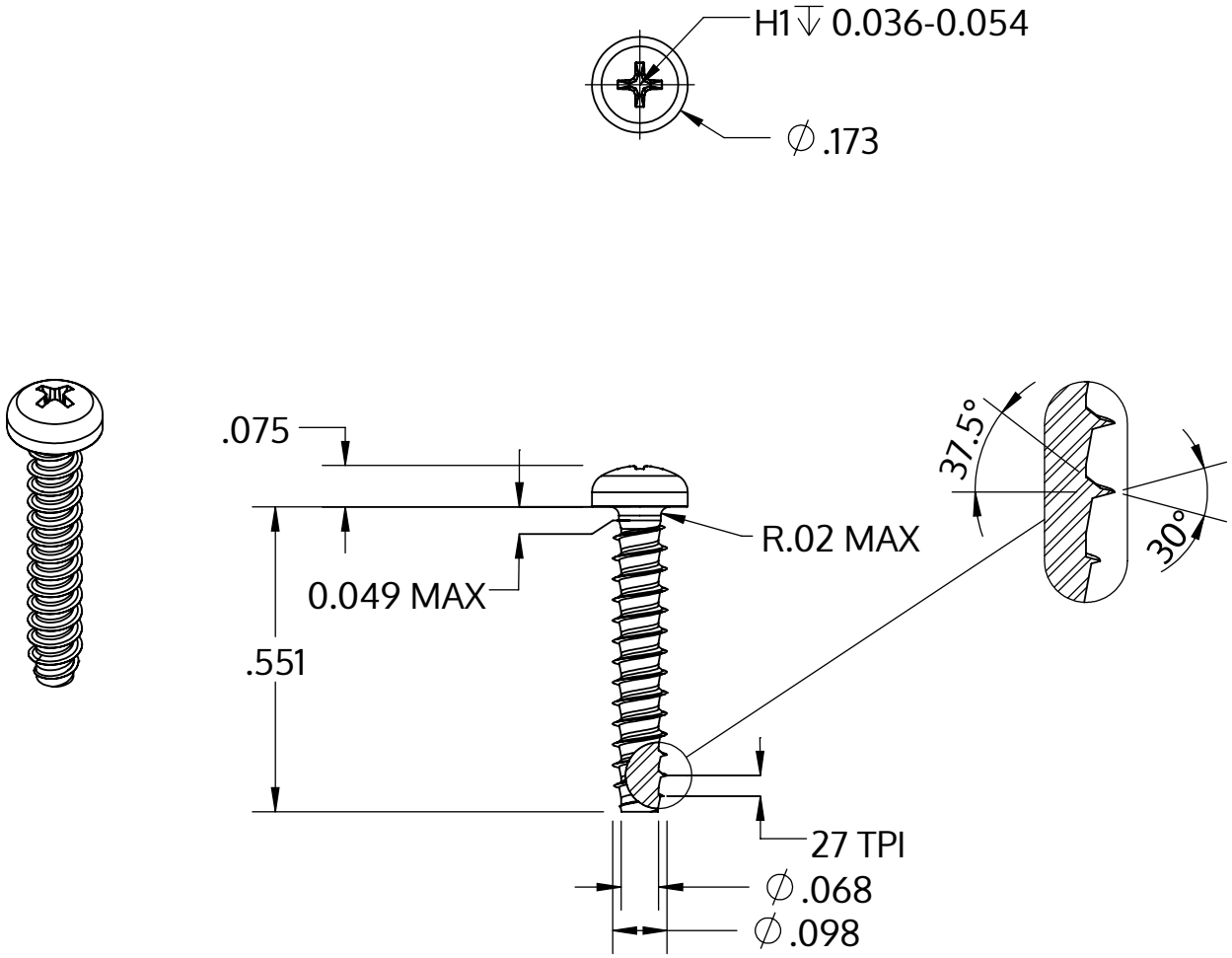

Metric size	M2.5 x 0.95 mm
US size (converted)	#3-27
	Tolerances [inch]
Length	+/- 0.021
Head diameter	+0 / -0.011
Head height	+/- 0.004
Thread diameter	+0.003 / -0

Beskrivning	STP32 2.5x14.0 - H1
Material	rostfritt stål A4
Yta	blank och passiviserad
Vikt	0.482 kg / 1000 styck

SCREWERK	**STP320250140C**	
_Zoll Zeichnung Größe A	Skala 3:1	2024-10