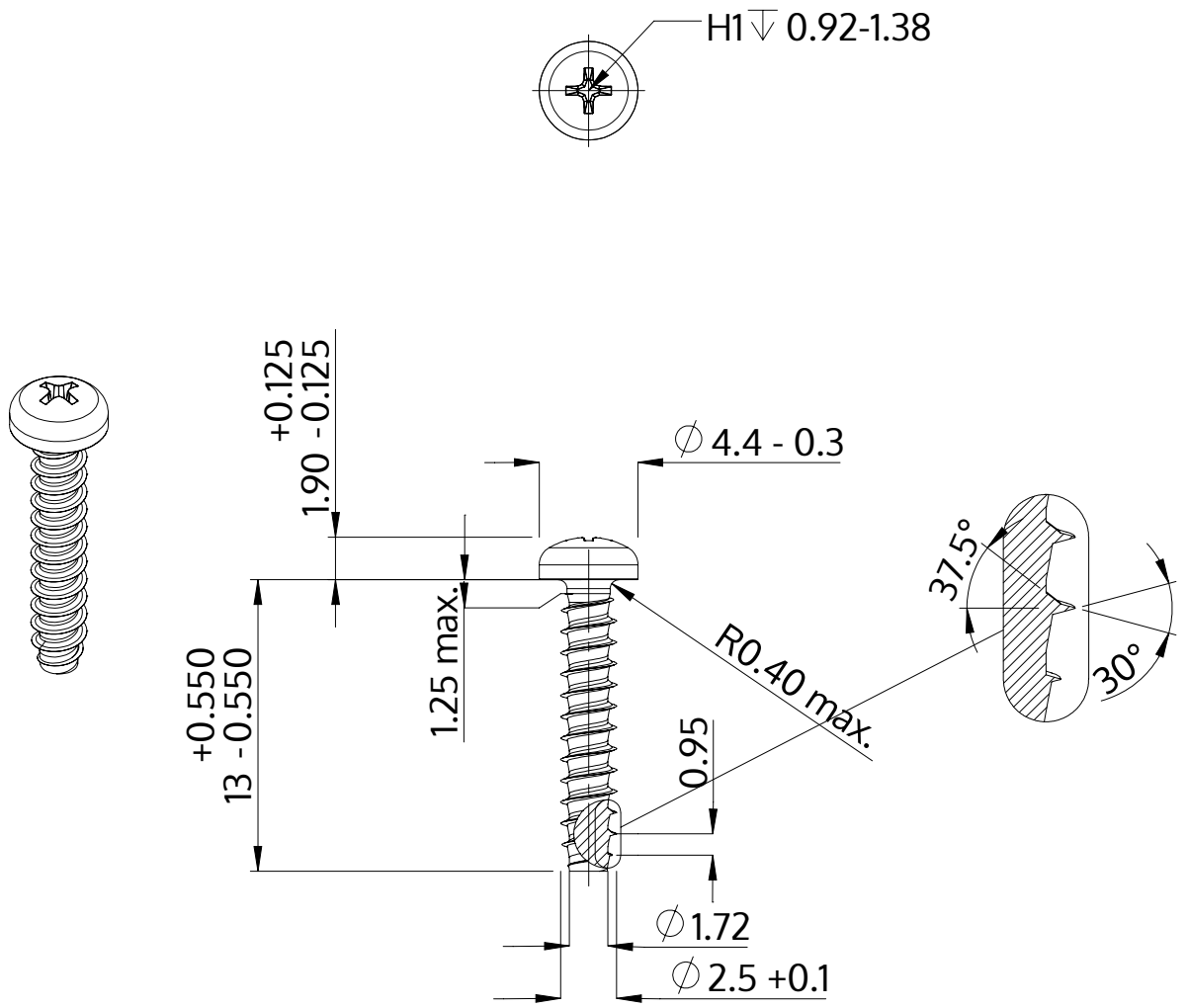

Açıklaması	STP32 2.5x13.0 - H1
Malzeme	Paslanmaz Çelik A4
Kaplama	Parlak, cilalanmış ve pasifleştirilmiştir
Ağırlık	0.458 kg / 1000 Adet

SCREWERK	**STP320250130C**	
Metrik çizim A4	Ölçeklendirme None:1	2024-04