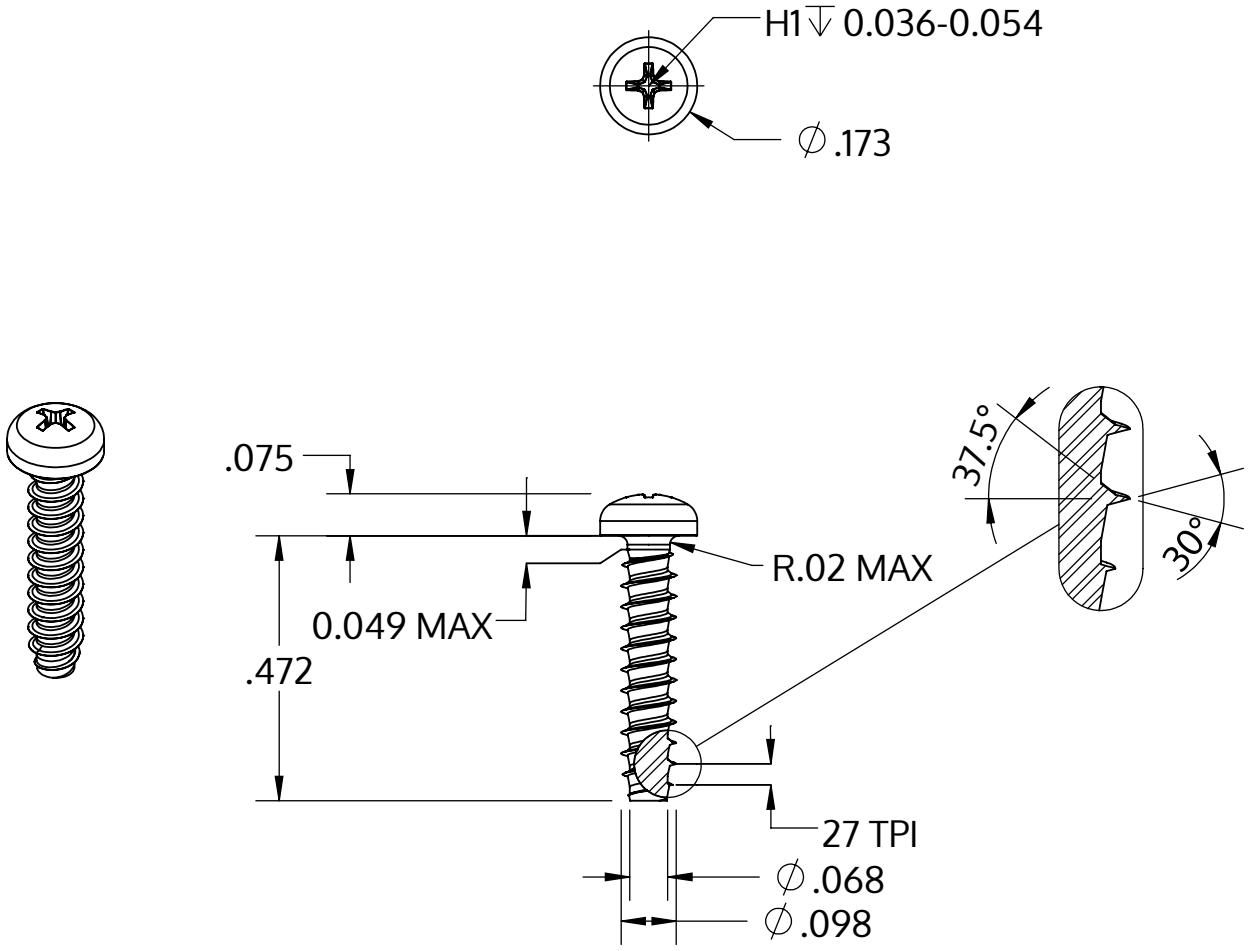

Metric size	M2.5 x 0.95 mm
US size (converted)	#3-27
	Tolerances [inch]
Length	+/- 0.021
Head diameter	+0 / -0.011
Head height	+/- 0.004
Thread diameter	+0.003 / -0

Descripción	STP32 2.5x12.0 - H1
Material	Acero Inoxidable A2
Superficie	Laminado brillante, barnizado y pasivado
Peso	0.434 kg / 1000 Piezas

SCREWERK	**STP320250120E**	
_Zoll Zeichnung Größe A	Escalada 3:1	2024-10