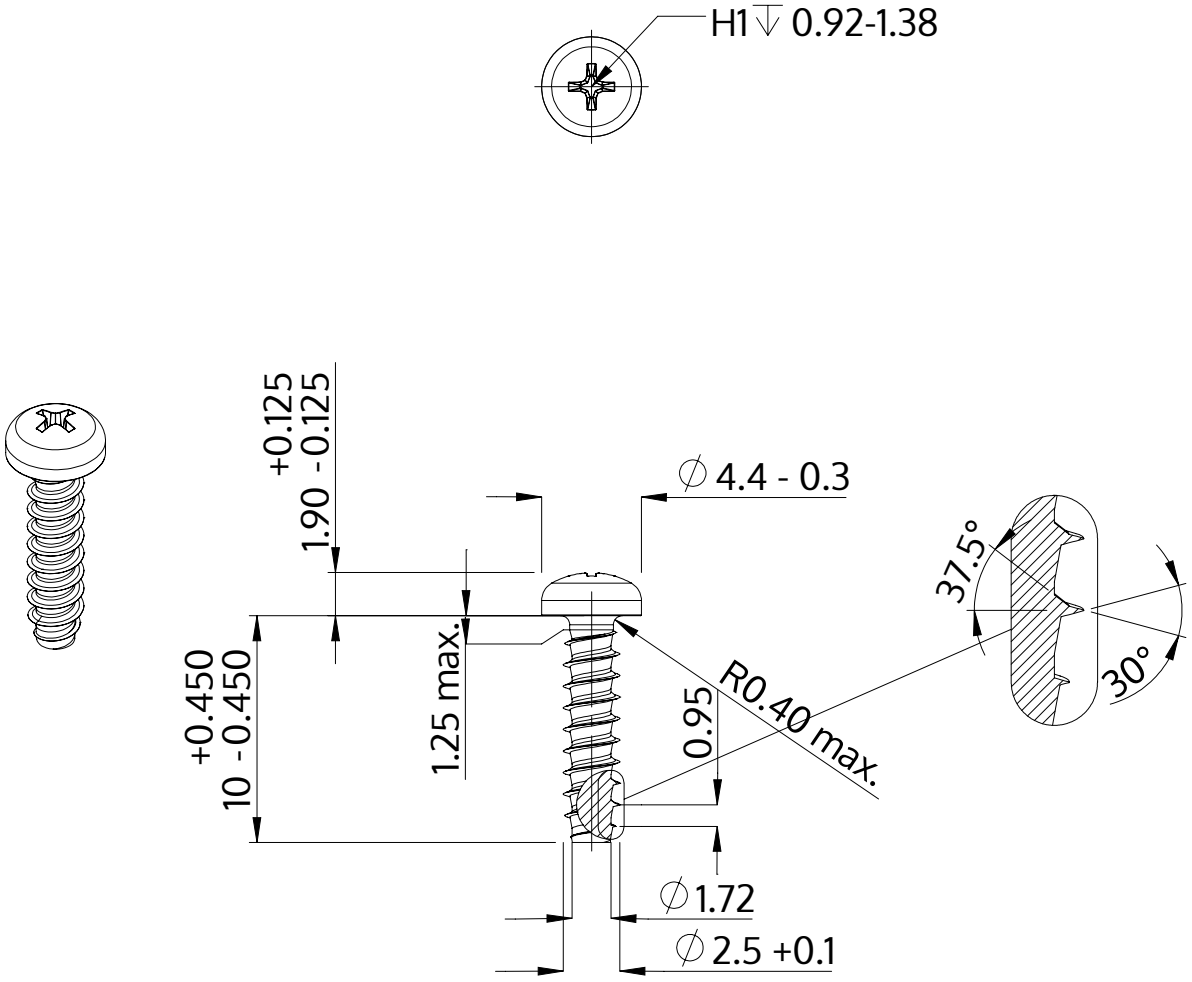

Описание	STP32 2.5x10.0 - H1
Материал	стомана, закалена
Повърхност	Цинково покритие 5-7 µm,топлинна обработка, синьо / прозрачно пасивиране
Тегло	0.386 kg / 1000 Бройка

SCREWERK	**STP320250100S**	
Метричен дизайн A4	Мащаб 3:1	2024-10